KM JF VA
Kontermutter

Eigenschaften

Anschluss 1	ORFS-Innengewinde
Bauart	Kontermutter
Norm	ISO 8434-2
Werkstoff	Edelstahl

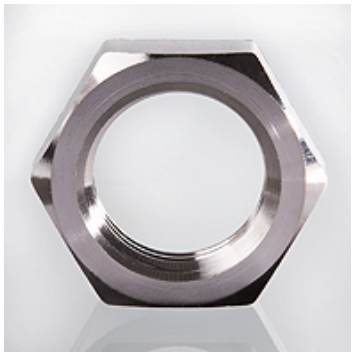

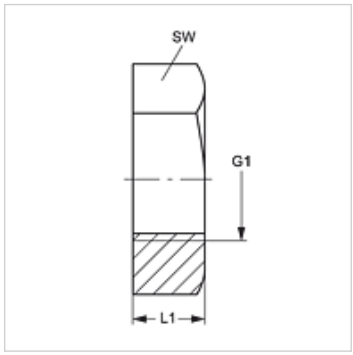

Artikel

Bezeichnung	G1	L1 (mm)	SW (mm)
KM 04 JF VA	9/16" -18 UNF	7	22
KM 06 JF VA	11/16" -16 UN	8	27
KM 08 JF VA	13/16" -16 UN	9	30
KM 10 JF VA	1" -14 UNS	11	32

SW = Schlüsselweite

Produktvarianten

KM JF	Kontermutter, Stahl

Trotz sorgfältigster Prüfung können wir Fehler nicht ausschließen und übernehmen keine Gewähr für die enthaltenen Angaben.