SW 45 HJ VA

Schottverschraubung-Stutzen, Winkel 45°

Eigenschaften

Anschluss 1	UN/UNF-Außengewinde
Dichtform 1	74° Außenkonus
Anschluss 2	UN/UNF-Außengewinde
Dichtform 2	74° Außenkonus
Bauart	Schottverschraubung-Stutzen
Bauform	Winkel 45°
Werkstoff	Edelstahl



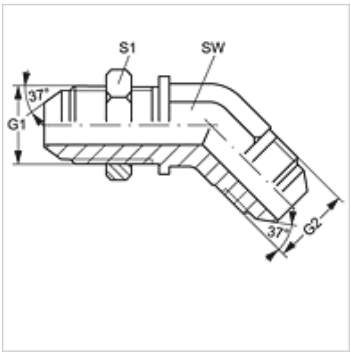

Artikel

Bezeichnung	G1 + G2	SW (mm)	S1
SW 45 HJ 04 VA	7/16" -20 UNF	11	17
SW 45 HJ 06 VA	9/16" -18 UNF	14	21
SW 45 HJ 08 VA	3/4" -16 UNF	19	25

SW, S1, S2 = Schlüsselweite

Produktvarianten

SW 45 HJ	Schottverschraubung-Stutzen, Winkel 45°, Stahl

Trotz sorgfältigster Prüfung können wir Fehler nicht ausschließen und übernehmen keine Gewähr für die enthaltenen Angaben.