# W90 HJ LOET

Lötstutzen, Winkel 90°

## Eigenschaften

| | |
|---|---|
| **Anschluss 1** | UN/UNF-Außengewinde |
| **Dichtform 1** | 74° Außenkonus |
| **Anschluss 2** | Steck-Lötanschluss |
| **Bauart** | Löt-Stutzen |
| **Bauform** | Winkel 90° |
| **Werkstoff** | Stahl |
| **Oberfläche** | geölt |



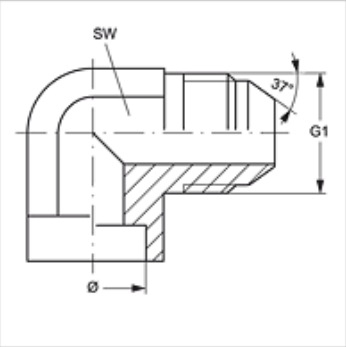


## Artikel

| Bezeichnung | Rohr-Außen Ø (mm) | G1 | SW (mm) |
|---|---|---|---|
| **W90 HJ 04 LOET 06** | 6 | 7/16" -20 UNF | 11 |
| **W90 HJ 05 LOET 10** | 10 | 1/2" -20 UNF | 13 |
| **W90 HJ 06 LOET 10** | 10 | 9/16" -18 UNF | 19 |
| **W90 HJ 06 LOET 12** | 12 | 9/16" -18 UNF | 19 |
| **W90 HJ 08 LOET 12** | 12 | 3/4" -16 UNF | 19 |
| **W90 HJ 08 LOET 16** | 16 | 3/4" -16 UNF | 19 |
| **W90 HJ 10 LOET 14** | 14 | 7/8" -14 UNF | 22 |
| **W90 HJ 10 LOET 16** | 16 | 7/8" -14 UNF | 22 |
| **W90 HJ 10 LOET 18** | 18 | 7/8" -14 UNF | 22 |
| **W90 HJ 10 LOET 22** | 22 | 7/8" -14 UNF | 27 |
| **W90 HJ 12 LOET 18** | 18 | 1.1/16" -12 UN | 27 |
| **W90 HJ 12 LOET 20** | 20 | 1.1/16" -12 UN | 27 |
| **W90 HJ 12 LOET 25** | 25 | 1.1/16" -12 UN | 33 |
| **W90 HJ 16 LOET 25** | 25 | 1.5/16" -12 UN | 33 |
| **W90 HJ 16 LOET 32** | 32 | 1.1/16" -12 UN | 45 |
| **W90 HJ 20 LOET 30** | 30 | 1.5/8" -12 UN | 41 |
| **W90 HJ 20 LOET 32** | 32 | 1.5/8" -12 UN | 41 |
| **W90 HJ 20 LOET 38** | 38 | 1.5/8" -12 UN | 45 |
| **W90 HJ 24 LOET 38** | 38 | 1.7/8" -12 UN | 48 |

Ø = Rohr-Außendurchmesser

*Trotz sorgfältigster Prüfung können wir Fehler nicht ausschließen und übernehmen keine Gewähr für die enthaltenen Angaben.*