# W45 O HJ

Einschraub-Stutzen, Winkel 45°

## Eigenschaften

| | |
|---|---|
| **Anschluss 1** | UN/UNF-Außengewinde |
| **Dichtform 1** | O-Ring-Abdichtung am Einschraub-Stutzen |
| **Anschluss 2** | UN/UNF-Außengewinde |
| **Dichtform 2** | 74° Außenkonus |
| **Bauart** | Einschraub-Stutzen richtungseinstellbar |
| **Bauform** | Winkel 45° |
| **Werkstoff** | Stahl |
| **Oberfläche** | galvanisch beschichtet |



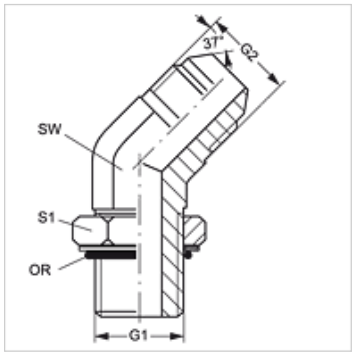


## Artikel

| Bezeichnung | G1 | G2 | SW (mm) | S1 | OR |
|---|---|---|---|---|---|
| **W45 O 04 HJ** | 7/16" -20 UNF | 7/16" -20 UNF | 11 | 14 | 8,92 x 1,83 |
| **W45 O 05 HJ 04** | 1/2" -20 UNF | 7/16" -20 UNF | 13 | 16 | 10,52 x 1,83 |
| **W45 O 05 HJ** | 1/2" -20 UNF | 1/2" -20 UNF | 13 | 16 | 10,52 x 1,83 |
| **W45 O 06 HJ** | 9/16" -18 UNF | 9/16" -18 UNF | 14 | 17 | 11,90 x 1,98 |
| **W45 O 06 HJ 08** | 9/16" -18 UNF | 3/4" -16 UNF | 19 | 17 | 11,90 x 1,98 |
| **W45 O 08 HJ 06** | 3/4" -16 UNF | 9/16" -18 UNF | 19 | 22 | 16,36 x 2,20 |
| **W45 O 08 HJ** | 3/4" -16 UNF | 3/4" -16 UNF | 19 | 22 | 16,36 x 2,20 |
| **W45 O 08 HJ 10** | 3/4" -16 UNF | 7/8" -14 UNF | 22 | 22 | 16,36 x 2,20 |
| **W45 O 08 HJ 12** | 3/4" -16 UNF | 1.1/16" -12 UN | 22 | 27 | 16,36 x 2,20 |
| **W45 O 10 HJ 08** | 7/8" -14 UNF | 3/4" -16 UNF | 22 | 25 | 19,18 x 2,46 |
| **W45 O 10 HJ** | 7/8" -14 UNF | 7/8" -14 UNF | 22 | 27 | 19,18 x 2,46 |
| **W45 O 10 HJ 12** | 7/8" -14 UNF | 1.1/16" -12 UN | 27 | 25 | 19,18 x 2,46 |
| **W45 O 12 HJ 08** | 1.1/16" -12 UN | 3/4" -16 UNF | 22 | 32 | 23,47 x 2,95 |
| **W45 O 12 HJ 10** | 1.1/16" -12 UN | 7/8" -14 UNF | 32 | 22 | 23,47 x 2,95 |
| **W45 O 12 HJ** | 1.1/16" -12 UN | 1.1/16" -12 UN | 27 | 32 | 23,47 x 2,95 |
| **W45 O 12 HJ 16** | 1.1/16" -12 UN | 1.5/16" -12 UN | 33 | 32 | 23,47 x 2,95 |
| **W45 O 16 HJ 12** | 1.5/16" -12 UN | 1.1/16" -12 UN | 38 | 27 | 29,74 x 2,95 |
| **W45 O 16 HJ** | 1.5/16" -12 UN | 1.5/16" -12 UN | 33 | 38 | 29,74 x 2,95 |
| **W45 O 16 HJ 20** | 1.5/16" -12 UN | 1.5/8" -12 UN | 41 | 38 | 29,74 x 2,95 |
| **W45 O 20 HJ 16** | 1.5/8" -12 UN | 1.5/16" -12 UN | 33 | 48 | 37,47 x 3,00 |
| **W45 O 20 HJ** | 1.5/8" -12 UN | 1.5/8" -12 UN | 41 | 48 | 37,47 x 3,00 |
| **W45 O 24 HJ** | 1.7/8" -12 UN | 1.7/8" -12 UN | 48 | 54 | 43,69 x 3,00 |
| **W45 O 32 HJ** | 2.1/2" -12 UN | 2.1/2" -12 UN | 66 | 70 | 59,36 x 3,00 |

SW, S1, S2 = Schlüsselweite

## Produktvarianten

| | |
|---|---|
| **W45 O HJ VA** | Einschraub-Stutzen, Winkel 45°, Edelstahl |

*Trotz sorgfältigster Prüfung können wir Fehler nicht ausschließen und übernehmen keine Gewähr für die enthaltenen Angaben.*