# W90 HN AJ

Einschraub-Stutzen, Winkel 90°

## Eigenschaften

| | |
|---|---|
| **Anschluss 1** | NPT-Außengewinde |
| **Dichtform 1** | gewindedichtend |
| **Anschluss 2** | UN/UNF-Muttergewinde |
| **Dichtform 2** | 74° Innenkonus |
| **Bauart** | Einschraub-Stutzen |
| **Bauform** | Winkel 90° |
| **Werkstoff** | Stahl |
| **Oberfläche** | galvanisch beschichtet |



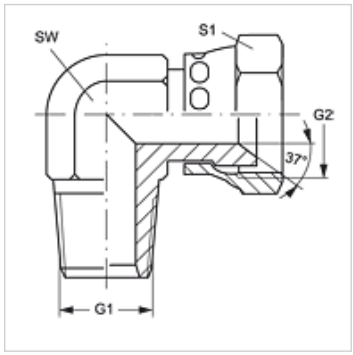


## Artikel

| Bezeichnung | G1 | G2 | SW (mm) | S1 |
|---|---|---|---|---|
| **W90 HN 02 AJ 04** | 1/8" -27 NPT | 7/16" -20 UNF | 13 | 14 |
| **W90 HN 02 AJ 05** | 1/8" -27 NPT | 1/2" -20 UNF | 14 | 16 |
| **W90 HN 04 AJ** | 1/4" -18 NPT | 7/16" -20 UNF | 14 | 14 |
| **W90 HN 04 AJ 06** | 1/4" -18 NPT | 9/16" -18 UNF | 16 | 19 |
| **W90 HN 06 AJ** | 3/8" -18 NPT | 9/16" -18 UNF | 19 | 19 |
| **W90 HN 06 AJ 08** | 3/8" -18 NPT | 3/4" -16 UNF | 19 | 22 |
| **W90 HN 08 AJ 10** | 1/2" -14 NPT | 7/8" -14 UNF | 24 | 27 |
| **W90 HN 12 AJ** | 3/4" -14 NPT | 1.1/16" -12 UN | 27 | 32 |
| **W90 HN 16 AJ** | 1" -11,5 NPT | 1.5/16" -12 UN | 36 | 38 |

SW, S1, S2 = Schlüsselweite

## Produktvarianten

| | |
|---|---|
| **W90 HN AJ VA** | Einschraub-Stutzen, Winkel 90°, Edelstahl |

*Trotz sorgfältigster Prüfung können wir Fehler nicht ausschließen und übernehmen keine Gewähr für die enthaltenen Angaben.*