# W90 HN L HJ

Einschraub-Stutzen, lang, Winkel 90°

## Eigenschaften

| | |
|---|---|
| **Anschluss 1** | NPT-Außengewinde |
| **Dichtform 1** | gewindedichtend |
| **Anschluss 2** | UN/UNF-Außengewinde |
| **Dichtform 2** | 74° Außenkonus |
| **Bauart** | Einschraub-Stutzen lang |
| **Bauform** | Winkel 90° |
| **Werkstoff** | Stahl |
| **Oberfläche** | galvanisch beschichtet |



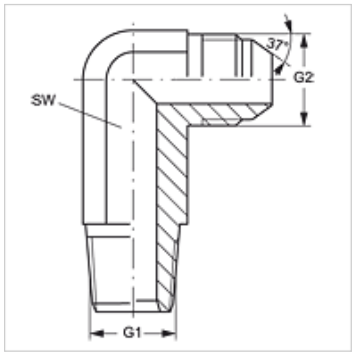


## Artikel

| Bezeichnung | G1 | G2 | SW (mm) |
|---|---|---|---|
| **W90 HN L 02 HJ 04** | 1/8" -27 NPT | 7/16" -20 UN | 11 |
| **W90 HN L 04 HJ** | 1/4" -18 NPT | 7/16" -20 UNF | 14 |
| **W90 HN L 04 HJ 06** | 1/4" -18 NPT | 9/16" -18 UNF | 14 |
| **W90 HN L 06 HJ** | 3/8" -18 NPT | 9/16" -18 UNF | 19 |
| **W90 HN L 06 HJ 08** | 3/8" -18 NPT | 3/4" -16 UNF | 19 |
| **W90 HN L 08 HJ 10** | 1/2" -14 NPT | 7/8" -14 UNF | 22 |
| **W90 HN L 12 HJ** | 3/4" -14 NPT | 1.1/16" -12 UN | 27 |
| **W90 HN L 16 HJ** | 1" -11,5 NPT | 1.5/16" -12 UN | 33 |
| **W90 HN L 20 HJ** | 1.1/4" -11,5 NPT | 1.5/8" -12 UN | 41 |

SW = Schlüsselweite

*Trotz sorgfältigster Prüfung können wir Fehler nicht ausschließen und übernehmen keine Gewähr für die enthaltenen Angaben.*