XRD VA

Rückschlagventil, Verbinder

Eigenschaften

Anschluss 1 + 2	metrisches Außengewinde zylindrisch
Dichtform 1 + 2	24° Innenkonus
Bauart	Rückschlagventil, Verbinder
Norm	DIN 3865
Lieferumfang	Stutzen (ohne Überwurfmutter und Schneidring)
Werkstoff	Edelstahl



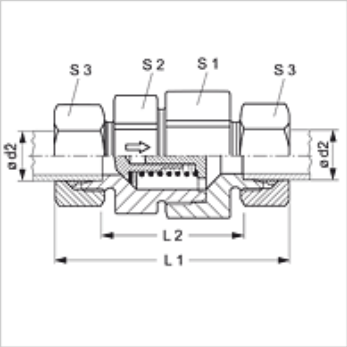

Hinweis

Hinweise zur Montage, Einbau, Druckbelastung und zulässige Betriebstemperaturen entnehmen Sie bitte den technischen Informationen für Rohrverschraubungen.

Bestellhinweise

Auch mit Ansprechdruck 0,2; 0,5; 2; 3; 5 bar lieferbar.

Artikel

Bezeichnung	Ansprechdruck	Baureihe	Betriebsdruck	Ø d2 (mm)	L1 (mm)	L2 (mm)	S1	S2	S3
XRD NW 04 HL VA	ca. 1 bar	L	PN 250	6	58,0	29,0	19	17	14
XRD NW 06 HL VA	ca. 1 bar	L	PN 250	8	59,0	30,0	24	22	17
XRD NW 08 HL VA	ca. 1 bar	L	PN 250	10	69,5	40,5	27	24	19
XRD NW 10 HL VA	ca. 1 bar	L	PN 250	12	72,5	43,5	30	27	22
XRD NW 13 HL VA	ca. 1 bar	L	PN 250	15	77,5	47,5	36	32	27
XRD NW 16 HL VA	ca. 1 bar	L	PN 160	18	83,5	51,5	41	38	32
XRD NW 20 HL VA	ca. 1 bar	L	PN 160	22	93,5	61,5	50	46	36
XRD NW 25 HL VA	ca. 1 bar	L	PN 100	28	102,5	69,5	60	55	41
XRD NW 32 HL VA	ca. 1 bar	L	PN 100	35	117,5	74,5	70	65	50
XRD NW 40 HL VA	ca. 1 bar	L	PN 100	42	119,0	74,0	70	65	60
XRD NW 03 HS VA	ca. 1 bar	S	PN 400	6	63,5	34,5	19	17	17
XRD NW 04 HS VA	ca. 1 bar	S	PN 400	8	63,5	34,5	19	17	19
XRD NW 06 HS VA	ca. 1 bar	S	PN 400	10	72,5	40,5	24	22	22
XRD NW 08 HS VA	ca. 1 bar	S	PN 400	12	74,5	42,5	27	24	24
XRD NW 10 HS VA	ca. 1 bar	S	PN 315	14	82,5	47,5	32	27	27
XRD NW 13 HS VA	ca. 1 bar	S	PN 315	16	86,5	50,5	36	32	30
XRD NW 16 HS VA	ca. 1 bar	S	PN 250	20	97,5	54,5	41	38	36
XRD NW 20 HS VA	ca. 1 bar	S	PN 250	25	106,5	58,5	50	46	46
XRD NW 25 HS VA	ca. 1 bar	S	PN 250	30	122,5	69,5	60	55	50
XRD NW 32 HS VA	ca. 1 bar	S	PN 250	38	136,5	75,5	70	65	60

Ø = Rohr-Außendurchmesser – Baureihe: LL = Sehr Leicht L = Leicht S = Schwer – PN = Nenndruck PB = max. Betriebsdruck

Produktvarianten

XRD	Rückschlagventil, Verbinder, Stahl
RD VA	Rückschlagventil, Verbinder, Edelstahl

Trotz sorgfältigster Prüfung können wir Fehler nicht ausschließen und übernehmen keine Gewähr für die enthaltenen Angaben.