AFS SCHR U

Schraubensatz UNC, Innensechskant

Eigenschaften

Bauart	Schraubensatz
Norm	ASA B 18.3 - grade 8
Lieferumfang	4 Schrauben + 4 Federringe
Werkstoff	Stahl
Oberfläche	schwarz geölt



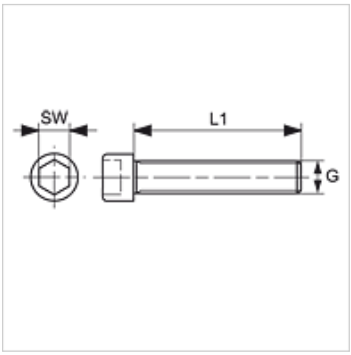

Artikel

Bezeichnung	G1	L1 (mm)	SW
AFS 80 SCHRU	5/16" x 1.1/4" UNC	31,8	7/32"
AFS 100 SCHRU	3/8" x 1.1/2" UNC	38,1	5/16"
AFS 104 SCHRU	7/16" x 1.1/2" UNC	38,1	5/16"
AFS 106 SCHRU	1/2" x 1.3/4" UNC	44,5	3/8"
AFS 112 SCHRU	5/8" x 2" UNC	50,8	1/2"
AFS 403 SCHRU	7/16" x 1.3/4" UNC	44,5	5/16"
AFS 406 SCHRU	3/4" x 2.1/2" UNC	63,5	9/16"

SW = Schlüsselweite

ist Zubehör zu folgenden Produkten

FH (3000 PSI)	SAE-Flanschhälfte
FH (6000 PSI)	SAE-Flanschhälfte
VF (3000 PSI)	SAE-Vollflansch
VF (6000 PSI)	SAE-Vollflansch

Trotz sorgfältigster Prüfung können wir Fehler nicht ausschließen und übernehmen keine Gewähr für die enthaltenen Angaben.