XEWOMK 45

Einschraub-Verschraubung, Winkel 45°

Eigenschaften

Anschluss 1	metrisches Außengewinde zylindrisch
Dichtform 1	O-Ring und Kammerring
Anschluss 2	metrisches Außengewinde zylindrisch
Dichtform 2	24° Innenkonus
Bauart	Einschraub-Verschraubung richtungseinstellbar
Bauform	Winkel 45°
Lieferumfang	Stutzen (ohne Überwurfmutter und Schneidring)
Werkstoff	Stahl
Oberfläche	galvanisch beschichtet

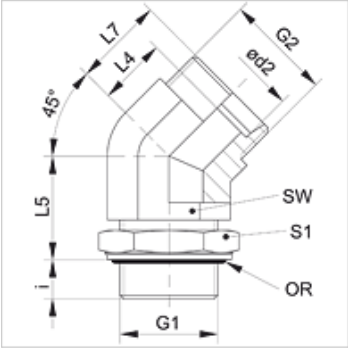

Hinweis

Hinweise zur Montage, Einbau, Druckbelastung und zulässige Betriebstemperaturen entnehmen Sie bitte den technischen Informationen für Rohrverschraubungen.

Artikel

Bezeichnung	Baureihe	Betriebsdruck	Ø d2 (mm)	G1	G2	i (mm)	L4 (mm)	L5 (mm)	L7 (mm)	SW (mm)	S1	OR
XEWOMK 45 NW 04 HL	L	PN 315	6	M 10 x 1	M 12 x 1,5	8	9	20	16	14	13	8,1 x 1,6
XEWOMK 45 NW 06 HL	L	PN 315	8	M 12 x 1,5	M 14 x 1,5	11	12	18	19	14	17	9,3 x 2,4
XEWOMK 45 NW 08 HL	L	PN 315	10	M 14 x 1,5	M 16 x 1,5	11	12	22	19	19	17	11,3 x 2,4
XEWOMK 45 NW 10 HL	L	PN 315	12	M 16 x 1,5	M 18 x 1,5	11	14	23	21	19	19	13,3 x 2,4
XEWOMK 45 NW 13 HL	L	PN 315	15	M 18 x 1,5	M 22 x 1,5	12	17	23	24	22	22	15,3 x 2,4
XEWOMK 45 NW 16 HL	L	PN 250	18	M 22 x 1,5	M 26 x 1,5	12	17	30	24	27	27	19,3 x 2,4
XEWOMK 45 NW 20 HL	L	PN 160	22	M 26 x 1,5	M 30 x 2	16	19	30	26	27	32	23,3 x 2,4
XEWOMK 45 NW20 HL27	L	PN 160	22	M 27 x 2	M 30 x 2	15	19	30	26	30	32	23,6 x 2,9
XEWOMK 45 NW 25 HL	L	PN 160	28	M 33 x 2	M 36 x 2	15	23	34	31	36	38	29,5 x 3,0
XEWOMK 45 NW 32 HL	L	PN 160	35	M 42 x 2	M 45 x 2	15	27	36	37	50	50	38,0 x 3,0
XEWOMK 45 NW 40 HL	L	PN 160	42	M 48 x 2	M 52 x 2	17	26	36	37	50	55	44,5 x 3,0
XEWOMK 45 NW 03 HS	S	PN 315	6	M 12 x 1,5	M 14 x 1,5	11	9	18	16	14	17	9,3 x 2,4
XEWOMK 45 NW 04 HS	S	PN 315	8	M 14 x 1,5	M 16 x 1,5	11	12	18	19	19	17	11,3 x 2,4
XEWOMK 45 NW 06 HS	S	PN 315	10	M 16 x 1,5	M 18 x 1,5	12	13	22	21	19	19	13,3 x 2,4
XEWOMK 45 NW 08 HS	S	PN 315	12	M 18 x 1,5	M 20 x 1,5	14	17	23	24	22	22	15,3 x 2,4
XEWOMK 45 NW 10 HS	S	PN 250	14	M 20 x 1,5	M 22 x 1,5	14	16	30	24	27	27	17,3 x 2,4
XEWOMK 45 NW 13 HS	S	PN 250	16	M 22 x 1,5	M 24 x 1,5	14	16	30	24	27	27	19,3 x 2,4
XEWOMK 45 NW 16 HS	S	PN 250	20	M 27 x 2	M 30 x 2	18	16	33	27	30	32	23,6 x 2,9
XEWOMK 45 NW 20 HS	S	PN 160	25	M 33 x 2	M 36 x 2	18	19	35	31	38	36	29,5 x 3,0
XEWOMK 45 NW 25 HS	S	PN 160	30	M 42 x 2	M 42 x 2	18	24	36	37	50	50	38,0 x 3,0
XEWOMK 45 NW 32 HS	S	PN 160	38	M 48 x 2	M 52 x 2	21	21	36	37	50	55	44,5 x 3,0

Baureihe: LL = Sehr Leicht L = Leicht S = Schwer – PN = Nenndruck PB = max. Betriebsdruck – Ø d2 = Rohraußendurchmesser

Produktvarianten

EWOMK 45	Einschraub-Verschraubung, Winkel 45°, Stutzen mit Überwurfmutter und Schneidring

Trotz sorgfältigster Prüfung können wir Fehler nicht ausschließen und übernehmen keine Gewähr für die enthaltenen Angaben.