G HSA
Verbindungs-Stutzen

Eigenschaften

Anschluss 1	UN/UNF-Außengewinde
Dichtform 1	45° Außenkonus
Anschluss 2	UN/UNF-Außengewinde
Dichtform 2	45° Außenkonus
Bauart	Verbindungs-Stutzen
Bauform	gerade
Werkstoff	Messing



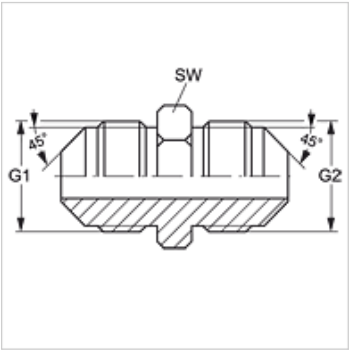

Artikel

Bezeichnung	G1 + G2	SW (mm)
G HSA 06	5/8" -18 UNF	16

SW = Schlüsselweite

Trotz sorgfältigster Prüfung können wir Fehler nicht ausschließen und übernehmen keine Gewähr für die enthaltenen Angaben.