KAX
Wickelschlauch für Abgase

Eigenschaften

Anwendung	Hervorragend geeignet zum Durchleiten von Abgasen
Ausführung	gewickelter Schlauch metallisch dichtend mehrkantige Ausführung
Eigenschaften	Durch besondere Wickeltechnik sehr kleine Leckrate bei hoher Flexibilität
Temp. Bereich	bis 650 °C einsetzbar
Werkstoff	Edelstahlband 1.4301



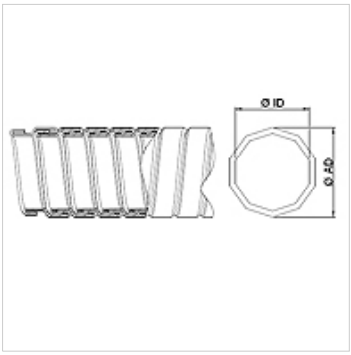

Hinweis
Wickelschläuche werden gestreckt gemessen.

Bestellhinweise
Andere Abmessungen auf Anfrage

Artikel

Bezeichnung	Ø ID (mm)	Ø AD (mm)	Toleranzen ID/AD (mm)	Biegeradius (+10 %) (mm)	Gewicht gestaucht (pro m) (kg)
KAX 020	20,00	23,00	0,40	115	0,46
KAX 025	25,00	28,00	0,40	140	0,58
KAX 030	30,00	33,50	0,40	150	0,70
KAX 032	32,00	35,50	0,40	160	0,84
KAX 035	35,00	38,50	0,40	173	0,92
KAX 040	40,00	43,50	0,40	182	1,05
KAX 042	42,00	45,50	0,40	186	1,10
KAX 045	45,00	48,50	0,40	192	1,18
KAX 050	50,00	54,00	0,40	205	1,63
KAX 055	55,00	59,00	0,40	225	1,80
KAX 060	60,00	64,00	0,40	234	1,94
KAX 065	65,00	69,00	0,40	254	2,15
KAX 070	70,00	74,00	0,40	273	2,30
KAX 075	75,00	79,00	0,40	293	2,43
KAX 080	80,00	84,00	0,60	312	2,62
KAX 085	85,00	89,00	0,60	332	2,76
KAX 090	90,00	94,00	0,60	351	2,90
KAX 096	96,00	100,00	0,60	375	3,10
KAX 100	100,00	104,00	0,80	390	3,25
KAX 110	110,00	114,00	0,80	429	3,55
KAX 115	115,00	119,00	0,80	449	3,74
KAX 120	120,00	124,00	0,80	468	3,92
KAX 125	125,00	129,00	0,80	488	4,06
KAX 130	130,00	135,00	0,80	620	5,08
KAX 140	140,00	145,00	1,00	680	5,48
KAX 150	150,00	155,00	1,00	715	5,88

Produktvarianten

AVX	Wickelschlauch für Abgase, Verzinktes Stahlband

Trotz sorgfältigster Prüfung können wir Fehler nicht ausschließen und übernehmen keine Gewähr für die enthaltenen Angaben.