SKF BREMSRING

Bremsring für Schraubkupplung

Eigenschaften

geeignet für	Schraubkupplungs-Festhälfte
Werkstoff	NBR



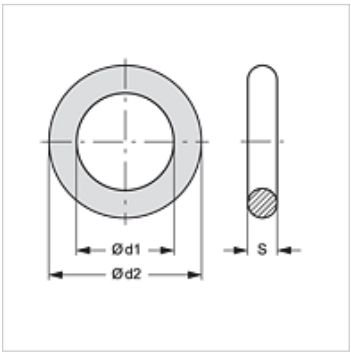

Artikel

Bezeichnung	Baugröße	Ø d1 (mm)	Ø d2 (mm)	S (mm)
SKF BREMSRING 1	1	19	25	3,0
SKF BREMSRING 2	2	23	29	3,0
SKF BREMSRING 3	3	31	37	3,0
SKF BREMSRING 4	4	36	42	3,0
SKF BREMSRING 5	5	43	50	3,5
SKF BREMSRING 6	6	64	72	4,0

ist Ersatzteil zu folgenden Produkten

SKFS HL / SKFS HS	Schraubkupplung-Festhälfte
SKF HL / SKF HS	Schraubkupplung-Festhälfte
SKF IM	Schraubkupplung-Festhälfte
SKF IR	Schraubkupplung-Festhälfte
SKF SF6	Schraubkupplung-Festhälfte

Trotz sorgfältigster Prüfung können wir Fehler nicht ausschließen und übernehmen keine Gewähr für die enthaltenen Angaben.