SKF STUETZRING

Stützring für SKF

Eigenschaften

geeignet für	Schraubkupplungs-Festhälfte
Werkstoff	PVC



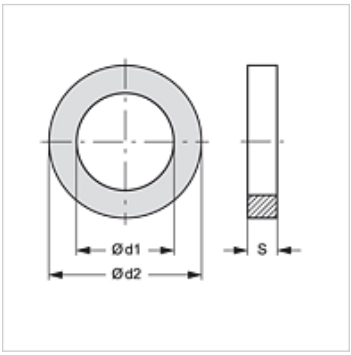

Artikel

Bezeichnung	Baugröße	Ø d1 (mm)	Ø d2 (mm)	S (mm)
SKF STUETZRING 1	1	13,0	16,1	1,0
SKF STUETZRING 2	2	17,5	20,7	1,0
SKF STUETZRING 3	3	22,0	27,4	1,0
SKF STUETZRING 4	4	28,0	33,2	1,0
SKF STUETZRING 5	5	35,0	39,0	1,0
SKF STUETZRING 6	6	54,0	58,6	1,0

ist Ersatzteil zu folgenden Produkten

SKFS HL / SKFS HS	Schraubkupplung-Festhälfte
SKF HL / SKF HS	Schraubkupplung-Festhälfte
SKF IM	Schraubkupplung-Festhälfte
SKF IR	Schraubkupplung-Festhälfte
SKF HJ	Schraubkupplung-Festhälfte
SKF SF6	Schraubkupplung-Festhälfte

Trotz sorgfältigster Prüfung können wir Fehler nicht ausschließen und übernehmen keine Gewähr für die enthaltenen Angaben.