SKF ZUB 10 RO

O-Ring für SKF...RO

Eigenschaften

geeignet für	Schraubkupplungs-Festhälfte SKF...RO
Werkstoff	NBR



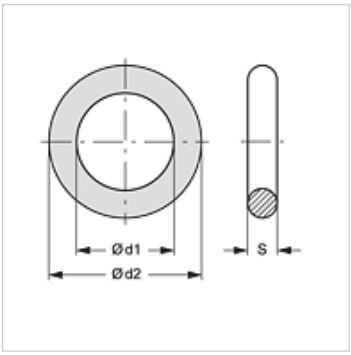

Artikel

Bezeichnung	DN*	Ø d1 (mm)	Ø d2 (mm)	S (mm)
SKF ZUB 10 RO 03	10	22,00	29,00	3,50
SKF ZUB 10 RO 04	12	26,00	33,00	3,50
SKF ZUB 10 RO 05	19	28,00	35,00	3,50
SKF ZUB 10 RO 06	25	37,00	44,00	3,50
SKF ZUB 10 RO 07	31	46,50	57,10	5,30
SKF ZUB 10 RO 08	38	57,15	64,21	3,53
SKF ZUB 10 RO 09	51	85,00	95,60	5,30

DN = Nenndurchmesser, Nennweite

ist Ersatzteil zu folgenden Produkten

SKF IR RO	Schraubkupplung-Festhälfte

Trotz sorgfältigster Prüfung können wir Fehler nicht ausschließen und übernehmen keine Gewähr für die enthaltenen Angaben.