SKF ZUB 11 RO

Stützring für SKF...RO

Eigenschaften

geeignet für	Schraubkupplungs-Festhälfte SKF...RO
Werkstoff	PVC



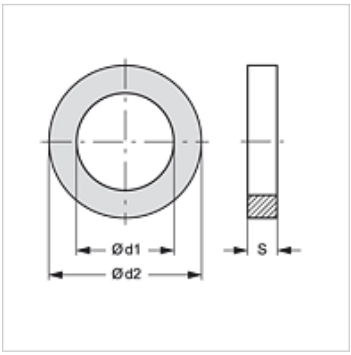

Artikel

Bezeichnung	DN*	Ø d1 (mm)	Ø d2 (mm)	S (mm)
SKF ZUB 11 RO 04	12	26,0	32,0	1,5
SKF ZUB 11 RO 05	19	28,0	34,0	1,5
SKF ZUB 11 RO 06	25	38,0	44,0	1,5
SKF ZUB 11 RO 07	31	46,5	56,0	2,0
SKF ZUB 11 RO 08	38	57,5	63,7	1,5
SKF ZUB 11 RO 09	51	74,5	83,5	2,0

DN = Nenndurchmesser, Nennweite

ist Ersatzteil zu folgenden Produkten

SKF IR RO	Schraubkupplung-Festhälfte

Trotz sorgfältigster Prüfung können wir Fehler nicht ausschließen und übernehmen keine Gewähr für die enthaltenen Angaben.