SKM STUETZRING AE

Stützring für SKM...AE

Eigenschaften

geeignet für	Steckkupplungs-Muffe SKM...AE
Werkstoff	PVC



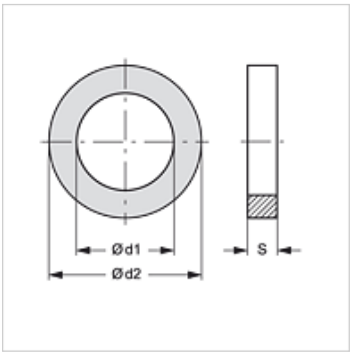

Artikel

Bezeichnung	Ø d1 (mm)	Ø d2 (mm)	S (mm)
SKM STUETZRING 3 AE	21,0	26,5	1,0

ist Ersatzteil zu folgenden Produkten

SKM IM AE	Steckkupplungs-Muffe
SKM IN AE	Steckkupplungs-Muffe
SKM IR AE	Steckkupplungs-Muffe

Trotz sorgfältigster Prüfung können wir Fehler nicht ausschließen und übernehmen keine Gewähr für die enthaltenen Angaben.