# PA 500 SF 45 VA

Pressarmatur, SFL W45°

## Eigenschaften

| | |
|---|---|
| **Einsatzbereich** | Pressarmatur für HD 500 Schläuche |
| **Anschluss 1** | SAE-Flanschanschluss 3000 PSI |
| **Dichtform 1** | flachdichtend mit SF-O-Ring |
| **Kürzel** | SFL |
| **Norm** | SAE J518<br>ISO 6162-1 |
| **Einbindung** | mit Ausreißsicherung (Interlock) |
| **Lieferumfang** | Pressnippel + Pressfassung |
| **Werkstoff** | Edelstahl |



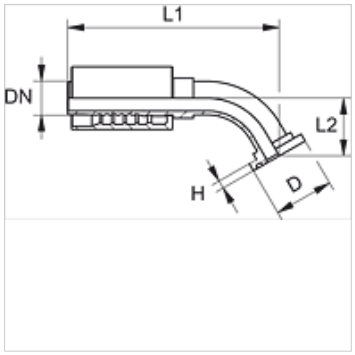


## Bestellhinweise

Dichtungen aus NBR
FPM (Viton) auf Anfrage

## Artikel

| Bezeichnung | DN | Size | Zoll | Flanschgröße | D (mm) | H (mm) | L2 (mm) |
|---|---|---|---|---|---|---|---|
| **PA 520 SF 45 VA** | 19 | 12 | 3/4" | 3/4" | 38,1 | 6,7 | 38,0 |
| **PA 520 SF 25 45 VA** | 19 | 12 | 3/4" | 1" | 44,5 | 8,0 | 39,5 |
| **PA 525 SF 45 VA** | 25 | 16 | 1" | 1" | 44,5 | 8,0 | 39,0 |
| **PA 525 SF 32 45 VA** | 25 | 16 | 1" | 1.1/4" | 50,8 | 8,0 | 44,0 |
| **PA 532 SF 45 VA** | 31 | 20 | 1.1/4" | 1.1/4" | 50,8 | 8,0 | 45,0 |
| **PA 532 SF 40 45 VA** | 31 | 20 | 1.1/4" | 1.1/2" | 60,3 | 8,0 | 46,0 |
| **PA 540 SF 45 VA** | 38 | 24 | 1.1/2" | 1.1/2" | 60,3 | 8,0 | 49,0 |
| **PA 540 SF 50 45 VA** | 38 | 24 | 1.1/2" | 2" | 71,4 | 9,5 | 60,0 |
| **PA 550 SF 45 VA** | 51 | 32 | 2" | 2" | 71,4 | 9,5 | 65,0 |

## Produktvarianten

| | |
|---|---|
| **PA 500 SF 45 A** | Pressarmatur, SFL W45°, Stahl |

*Trotz sorgfältigster Prüfung können wir Fehler nicht ausschließen und übernehmen keine Gewähr für die enthaltenen Angaben.*