# ND AFL 90

Stecknippel, DKL W90°

## Eigenschaften

| | |
|---|---|
| **Anschluss 1** | metrisches Muttergewinde |
| **Dichtform 1** | 24°/60° Universaldichtkopf |
| **Kürzel** | DKL |
| **Werkstoff** | Stahl |
| **Oberfläche** | galvanisch beschichtet |

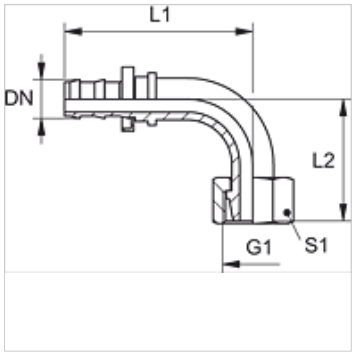


## Hinweis

Unbeschädigte Nippel sind wiederverwendbar.

## Artikel

| Bezeichnung | DN | Size | Zoll | G1 | für Rohr-Außen-Ø (mm) | L1 (mm) | L2 (mm) | S1 |
|---|---|---|---|---|---|---|---|---|
| **ND 06 AFL 04 90** | 6 | 4 | 1/4" | M 12 x 1,5 | 6 | 42,0 | 29,0 | 14 |
| **ND 06 AFL 90** | 6 | 4 | 1/4" | M 14 x 1,5 | 8 | 42,0 | 29,0 | 17 |
| **ND 06 AFL 08 90** | 6 | 4 | 1/4" | M 16 x 1,5 | 10 | 42,0 | 29,0 | 19 |
| **ND 10 AFL 08 90** | 10 | 6 | 3/8" | M 16 x 1,5 | 10 | 49,0 | 33,0 | 19 |
| **ND 10 AFL 90** | 10 | 6 | 3/8" | M 18 x 1,5 | 12 | 49,0 | 34,0 | 22 |
| **ND 13 AFL 90** | 12 | 8 | 1/2" | M 22 x 1,5 | 15 | 60,0 | 39,0 | 27 |
| **ND 16 AFL 90** | 16 | 10 | 5/8" | M 26 x 1,5 | 18 | 74,0 | 43,0 | 32 |
| **ND 20 AFL 90** | 19 | 12 | 3/4" | M 30 x 2 | 22 | 88,0 | 50,0 | 36 |
| **ND 25 AFL 90** | 25 | 16 | 1" | M 36 x 2 | 28 | 99,0 | 70,0 | 41 |

## Zubehör

| | |
|---|---|
| **ND ASR GE, RO, BL** | Anschlagring für Stecknippel |

*Trotz sorgfältigster Prüfung können wir Fehler nicht ausschließen und übernehmen keine Gewähr für die enthaltenen Angaben.*