PA 500 AOS A

Pressarmatur, DKOS

Eigenschaften

Einsatzbereich	Pressarmatur für HD 500 Schläuche
Anschluss 1	metrisches Muttergewinde
Dichtform 1	24° Außenkonus mit O-Ring
Kürzel	DKOS
Norm	ISO 8434-1
Einbindung	mit Ausreißsicherung (Interlock)
Lieferumfang	Pressnippel + Pressfassung
Werkstoff	Stahl
Oberfläche	galvanisch beschichtet



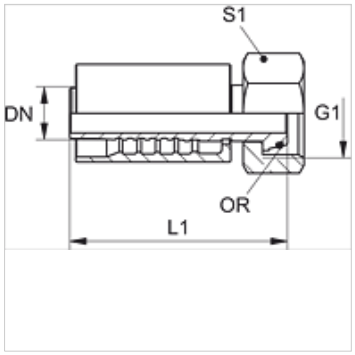

Artikel

Bezeichnung	DN	Size	Zoll	G1	für Rohr-Außen-Ø (mm)	L1 (mm)	S1	OR
PA 720 AOS 16	19	12	3/4"	M 30 x 2	20	101,8	36	17,5 x 2,5
PA 720 AOS	19	12	3/4"	M 36 x 2	25	99,0	46	20,0 x 2,5
PA 725 AOS 20	25	16	1"	M 36 x 2	25	112,0	46	22,0 x 2,5
PA 725 AOS	25	16	1"	M 42 x 2	30	113,0	50	25,0 x 2,5
PA 725 AOS 32	25	16	1"	M 52 x 2	38	131,0	60	33,0 x 2,5
PA 532 AOS 25 A	31	20	1.1/4"	M 42 x 2	30	120,0	50	25,0 x 2,5
PA 532 AOS A	31	20	1.1/4"	M 52 x 2	38	124,5	60	33,0 x 2,5

Produktvarianten

PA 500 AOS VA	Pressarmatur, DKOS, Edelstahl

Trotz sorgfältigster Prüfung können wir Fehler nicht ausschließen und übernehmen keine Gewähr für die enthaltenen Angaben.