PN AFLF 45 / PN AFSF 45

Pressnippel, DKFM W45°

Eigenschaften

Einsatzbereich	Pressnippel für HD 100- bis HD 400-, KP-, TE-Schläuche
Anschluss 1	metrisches Muttergewinde
Dichtform 1	24° Außenkonus für metrisches Rohr der französischen Baureihe.
Kürzel	DKFM
Baureihe	französische (metrisches Rohr)
Werkstoff	Stahl
Oberfläche	galvanisch beschichtet

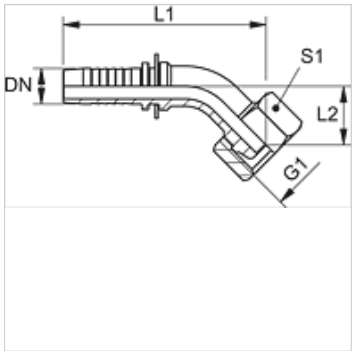

Hinweis

Die passende Fassung bitte nach dem Schlauchtyp auswählen.

Artikel

Bezeichnung	DN	Size	Zoll	Betriebsdruck (bar)	G1	Baureihe	für Rohr-Außen-Ø (mm)	L1 (mm)	L2 (mm)	S1
PN 20 AFLF 45	19	12	3/4"	250,0	M 30 x 1,5	L	22	123,0	33,0	36
PN 25 AFLF 45	25	16	1"	160,0	M 36 x 1,5	L	28	148,0	39,0	46
PN 16 AFSF 45	16	10	5/8"	250,0	M 27 x 1,5	S	20	100,0	27,0	-
PN 20 AFSF 45	19	12	3/4"	250,0	M 33 x 1,5	S	25	-	-	-
PN 25 AFSF 45	25	16	1"	160,0	M 39 x 1,5	S	30	149,0	40,0	46

Trotz sorgfältigster Prüfung können wir Fehler nicht ausschließen und übernehmen keine Gewähr für die enthaltenen Angaben.