SIN DES
Pressnippel, DES

Eigenschaften

Anschluss 1	metrisches Innengewinde zylindrisch
geeignet für	Dieselschnellverbinder
Werkstoff	Stahl
Oberfläche	galvanisch beschichtet

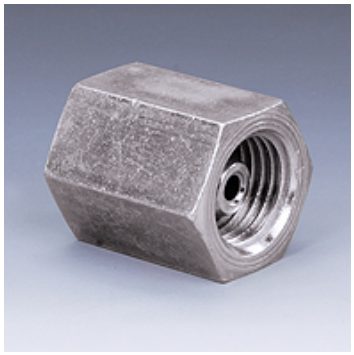

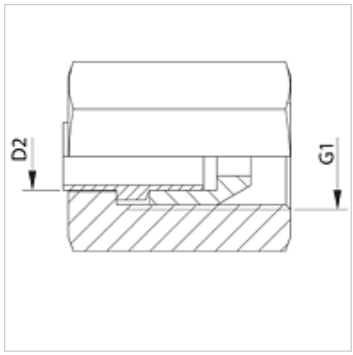

Artikel

Bezeichnung	G1	für Rohr-Außen-Ø (mm)
SIN 12 DES	M 12 x 1,5	6
SIN 14 DES	M 14 x 1,5	6

Trotz sorgfältigster Prüfung können wir Fehler nicht ausschließen und übernehmen keine Gewähr für die enthaltenen Angaben.