TWA AR

Schraubarmatur für Schlauch ZSSOW

Eigenschaften

Anschluss 1	BSP-Muttergewinde
Dichtform 1	flachdichtend
Kürzel	DKR-Flach
Norm	DIN EN 14424 und VG 95951
Lieferumfang	Schraubnippel + Schraubfassung
Werkstoff	Pressmessing
Oberfläche	blank verchromt

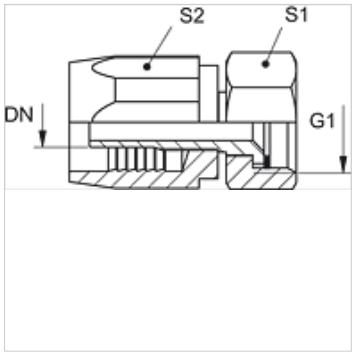

Hinweis

Dichtung aus PU.

Artikel

Bezeichnung	DN*	Size	Zoll	G1	S1	S2
TWA 20 AR 25	19	12	3/4"	G 1" -11	36	36

DN = Nenndurchmesser, Nennweite

ist Zubehör zu folgenden Produkten

ZSS OW	Zapfstellenschlauch

Trotz sorgfältigster Prüfung können wir Fehler nicht ausschließen und übernehmen keine Gewähr für die enthaltenen Angaben.