# L HRO HJOF

Einschraub-Stutzen, L-Form

## Eigenschaften

| | |
|---|---|
| **Anschluss 1** | BSP-Außengewinde zylindrisch |
| **Dichtform 1** | Form G |
| **Anschluss 2 + 3** | ORFS-Außengewinde |
| **Dichtform 2 + 3** | flachdichtend mit O-Ring |
| **Bauart** | Einschraub-Stutzen richtungseinstellbar |
| **Bauform** | L-Form |
| **Werkstoff** | Stahl |
| **Oberfläche** | galvanisch beschichtet |



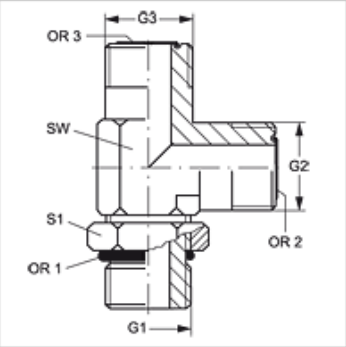


## Artikel

| Bezeichnung | G1 | G2 + G3 | SW (mm) | S1 | OR1 | OR2 + OR3 |
|---|---|---|---|---|---|---|
| **L HRO 12 HJOF 10** | G 3/4" -14 | 1" -14 UNS | 30 | 36 | 23,47 x 2,62 | 15,60 x 1,78 |
| **L HRO 16 HJOF 12** | G 1" -11 | 1.3/16" -12 UN | 36 | 41 | 29,75 x 3,53 | 18,77 x 1,78 |

SW, S1, S2 = Schlüsselweite

*Trotz sorgfältigster Prüfung können wir Fehler nicht ausschließen und übernehmen keine Gewähr für die enthaltenen Angaben.*