JG UB
Umkehrbogen mit Steckverbinder

Eigenschaften

Einsatzbereich	Pneumatik-, Vakuum- und Lebensmittel-Anwendungen
Anschluss 1 + 2	Steckmuffe
Bauform	U-Form
Bauart	Umkehrbogen
Farbe	schwarz
Medien	Luft flüssige Medien inerte Gase z.B. N2/CO2
Werkstoff	Körper aus Acetalcopolymer; O-Ring aus Nitril



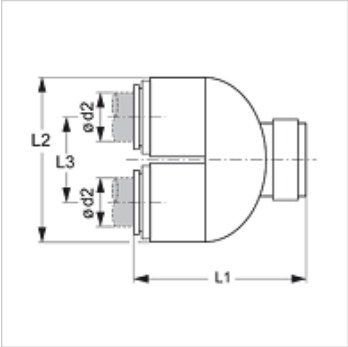

Beschreibung

Zur Umkehrführung von Kunststoffrohren.

Artikel

Bezeichnung	Ø d2 (mm)	L1 (mm)	L2 (mm)	L3 (mm)
JG UB 15 E	15	54,5	48	26

Zubehör

JG 18 S	Sicherungsring für Steckverbinder
JG 19 E	Schutzkappe für Steckverbinder

Trotz sorgfältigster Prüfung können wir Fehler nicht ausschließen und übernehmen keine Gewähr für die enthaltenen Angaben.