KAMMRING G

Kammerring, zoellig

HANSA FLEX

Eigenschaften

Werkstoff Stahl



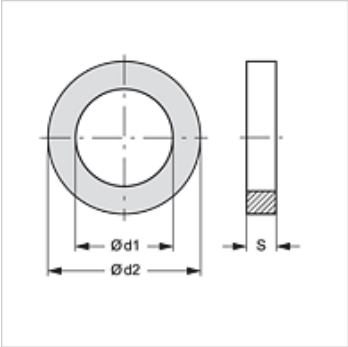

Artikel

Bezeichnung	Ø d1 (mm)	Ø d2 (mm)	für Gewinde	S (mm)
KAMMRING 1/8	12,20	15,00	G 1/8"	1,40
KAMMRING 1/4	16,15	19,50	G 1/4"	1,90
KAMMRING 3/8	19,50	23,50	G 3/8"	1,90
KAMMRING 1/2	23,30	28,50	G 1/2"	1,90
KAMMRING 3/4	28,60	34,50	G 3/4"	1,90
KAMMRING 1	36,60	43,50	G 1"	2,60
KAMMRING M42-11/4	44,90	55,50	G 1.1/4"	2,50
KAMMRING M48-11/2	50,90	62,00	G 1.1/2"	2,50
KAMMRING 2	63,30	70,00	G 2"	2,50

ist Zubehör zu folgenden Produkten

AOVR OK	Einschraub-Verschraubung
GE HROK AJ	Einschraub-Stutzen
GE HROK AOB	Einschraub-Stutzen
GE HROK L HJ	Einschraub-Stutzen, lang
L HROK HB	Einschraub-Stutzen, L-Form
L HROK HJ	Einschraub-Stutzen, L-Form
L HROK HJOF	Einschraub-Stutzen, L-Form
T HROK HB	Einschraub-Stutzen, T-Form
T HROK HJ	Einschraub-Stutzen, T-Form
T HROK HJOF	Einschraub-Stutzen, T-Form
W45 HROK HB	Einschraub-Stutzen, Winkel 45°
W45 HROK HJ	Einschraub-Stutzen, Winkel 45°
W45 HROK HJOF	Einschraub-Stutzen, Winkel 45°
W90 HROK AOB	Einschraub-Stutzen, Winkel 90°
W90 HROK HB	Einschraub-Stutzen, Winkel 90°
W90 HROK HJ	Einschraub-Stutzen, Winkel 90°
W90 HROK HJL	Einschraub-Stutzen, Winkel 90°
W90 HROK HJOF	Einschraub-Stutzen, Winkel 90°
W90 HROK HJR	Einschraub-Stutzen, Winkel 90°
W90 HROK L HJ	Einschraub-Stutzen, lang, Winkel 90°

Trotz sorgfältigster Prüfung können wir Fehler nicht ausschließen und übernehmen keine Gewähr für die enthaltenen Angaben.