SNF KK R
Flachschmiernippel

Eigenschaften

Anschluss 1	BSP-Außengewinde zylindrisch
Dichtform 1	ohne Gewindeabdichtung
Anschluss 2	Schmiernippel
Bauart	Flachschmiernippel
Bauart-Zusatz	mit Kunststoffkugel
Bauform	gerade
Norm	DIN 3404
Werkstoff	Stahl
Oberfläche	galvanisch beschichtet



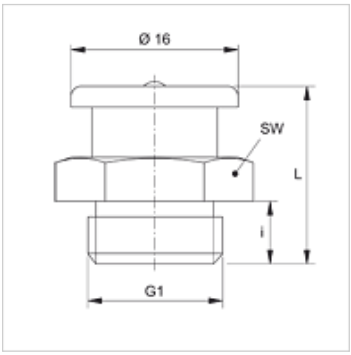

Artikel

Bezeichnung	G1	i (mm)	L (mm)	SW (mm)
SNF KK R1/4	G 1/4" -19	6	17	17

Trotz sorgfältigster Prüfung können wir Fehler nicht ausschließen und übernehmen keine Gewähr für die enthaltenen Angaben.