SNF M
Flachschmiernippel

Eigenschaften

Anschluss 1	metrisches Außengewinde zylindrisch
Dichtform 1	ohne Gewindeabdichtung
Anschluss 2	Schmiernippel
Bauart	Flachschmiernippel
Bauform	gerade
Norm	DIN 3404
Werkstoff	Stahl
Oberfläche	galvanisch beschichtet

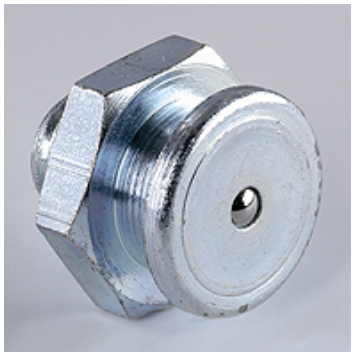

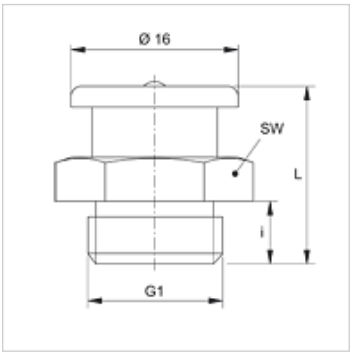

Artikel

Bezeichnung	G1	i (mm)	L (mm)	SW (mm)
SNF M08-1.00	M 8 x 1	6	17	17
SNF M08-1.25	M 8 x 1,25	6	17	17
SNF M10-1.00	M 10 x 1	6	17	17
SNF M10-1.50	M 10 x 1,5	6	17	17

Produktvarianten

SNF M MG	Flachschmiernippel, Messing

Trotz sorgfältigster Prüfung können wir Fehler nicht ausschließen und übernehmen keine Gewähr für die enthaltenen Angaben.