SNF M MG
Flachschmiernippel

Eigenschaften

Anschluss 1	metrisches Außengewinde zylindrisch
Dichtform 1	ohne Gewindeabdichtung
Anschluss 2	Schmiernippel
Bauart	Flachschmiernippel
Bauform	gerade
Norm	DIN 3404
Werkstoff	Messing



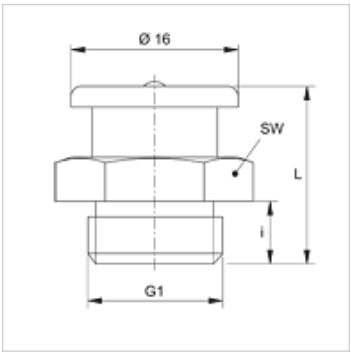

Artikel

Bezeichnung	G1	i (mm)	L (mm)	SW (mm)
SNF M06-1.00 MG	M 6 x 1	6	17	17
SNF M08-1.00 MG	M 8 x 1	6	17	17
SNF M08-1.25 MG	M 8 x 1,25	6	17	17
SNF M10-1.00 MG	M 10 x 1	6	17	17

Produktvarianten

SNF M	Flachschmiernippel, Stahl

Trotz sorgfältigster Prüfung können wir Fehler nicht ausschließen und übernehmen keine Gewähr für die enthaltenen Angaben.