SNT M
Trichterschmiernippel

Eigenschaften

Anschluss 1	metrisches Außengewinde zylindrisch
Dichtform 1	Form A
Anschluss 2	Schmiernippel
Bauart	Trichterschmiernippel
Bauform	gerade
Norm	DIN 3405
Werkstoff	Stahl
Oberfläche	galvanisch beschichtet

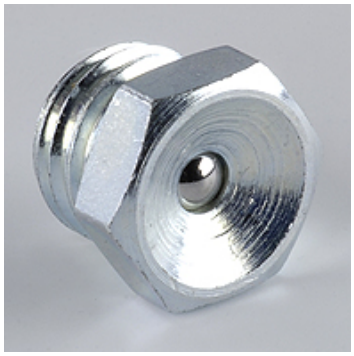

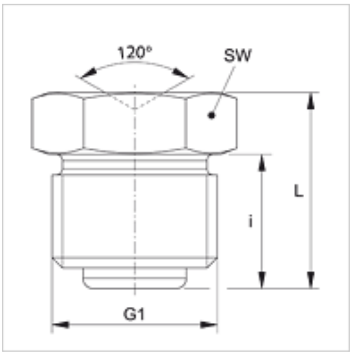

Artikel

Bezeichnung	G1	i (mm)	L (mm)	SW (mm)
SNT M06-1.00	M 6 x 1	5,5	8,5	7
SNT M08-1.00	M 8 x 1	6,5	9,5	9

Trotz sorgfältigster Prüfung können wir Fehler nicht ausschließen und übernehmen keine Gewähr für die enthaltenen Angaben.