AFS
PTFE-Wellschlauch

HANSA FLEX

Eigenschaften

Anwendung	Niederdruckanwendungen mit hydraulischen Flüssigkeiten und aggressiven Medien
Einsatzbereich	Vorwiegend die Chemische- und Lebensmittelindustrie
Ausführung	wendelgewellter Inliner aus schwarzem PTFE antistatische Ausführung
Eigenschaften	Aufgrund der Inlinerumbördelten Anschlußarmaturen ergeben sich gute selbstreinigende Eigenschaften. Das durchzuleitende Medium kommt nur in Kontakt mit dem PTFE-Werkstoff.
Schlauchwerkstoff	PTFE (Polytetrafluorethylen)
Umflechtung	ohne Umflechtung
Temp. min.	-70 °C
Temp. max.	260 °C
Temp.	gilt nur für den Schlauch
Zulassung	Das Grundmaterial hat eine FDA-Zulassung.



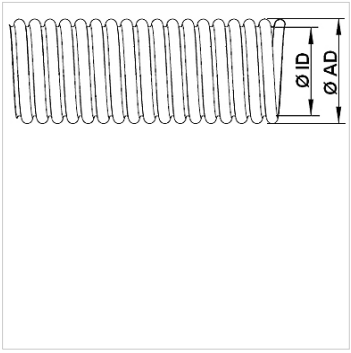

Hinweis

Die aufgeführten Druckwerte beziehen sich nur auf die Schlauchware.
Die Schlauchware besitzt einen Sicherheitsfaktor (SF) 3 gegenüber dem Bersten.
Ab 120 °C ist der Druckminderungsfaktor zu beachten.
(Max. Betriebsdruck = Betriebsdruck x Faktor)
Temp.: 120 °C / 140 °C / 160 °C / 180 °C / 200 °C / 220 °C.
Faktor: 1,00 / 0,80 / 0,60 / 0,40 / 0,20 / 0,00

Bestellhinweise

Ausführung AFSA mit einer Umflechtung aus Edelstahl 1.4301 / 1.4306 auf Anfrage.
Ausführung AFSP mit einer Umflechtung aus Polypropylen (bis max. 90 °C einsetzbar) auf Anfrage.

Artikel

Bezeichnung	Innen-Ø min. (mm)	Innen-Ø max. (mm)	Außen-Ø min. (mm)	Außen-Ø max. (mm)	Wand-stärke (mm)	Biegeradius min. (mm)	Betriebsdruck 20°C (stat.) (bar)	Vakuum (mbar)	Gewicht pro m (kg)
AFS 006	5,5	6,9	9,9	11,5	0,52	25	4,0	744	0,047
AFS 010	8,5	10,5	13,2	14,7	0,62	25	4,0	744	0,058
AFS 013	11,6	13,6	16,4	18,2	0,82	50	4,0	887	0,072
AFS 016	15,1	16,4	21,2	23,2	0,88	65	3,0	887	0,097
AFS 020	19,5	20,5	26,6	29,4	1,00	55	3,0	887	0,142
AFS 025	24,5	25,5	32,2	36,2	1,10	85	3,0	887	0,194
AFS 032	31,5	32,5	39,9	44,1	1,15	100	2,5	887	0,258
AFS 040	36,5	37,5	44,6	49,4	1,45	120	2,5	887	0,377
AFS 050	49,5	50,5	57,9	64,1	1,50	165	2,0	887	0,522
AFS 065	62,5	63,5	77,9	86,1	1,60	230	1,5	887	0,654
AFS 080	73,5	74,5	87,4	96,6	1,60	260	1,3	887	0,765
AFS 100	94,5	99,5	118,1	124,5	1,82	300	1,0	887	1,310

Produktvarianten

AFW	PTFE-Wellschlauch, wendelgewellter Inliner aus weißem PTFE

Trotz sorgfältigster Prüfung können wir Fehler nicht ausschließen und übernehmen keine Gewähr für die enthaltenen Angaben.