WA AFL VA

Anschlussteil ... AFL, VA

Eigenschaften

Einsatzbereich	Anschlussarmatur für Metallschläuche
Anschluss 1	metrisches Muttergewinde
Dichtform 1	24° Außenkonus
Norm	passend zum Gegenanschluss nach DIN 2353 / DIN EN ISO 8434-1
Kürzel	DKL
Bauform	gerade
Baureihe	leicht
Werkstoff	Edelstahl



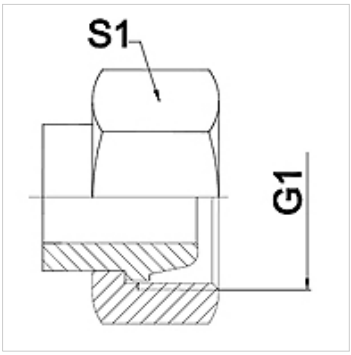

Hinweis

Angegebene Schlüsselweiten sind Richtwerte!

Bestellhinweise

Andere Ausführungen auf Anfrage

Artikel

Bezeichnung	DN	PN (bar)	G1	Baureihe	S1 (mm)
WA 004 AFL VA	4	250	M 12 x 1,5	6 L	14,0
WA 006 AFL VA	6	250	M 14 x 1,5	8 L	17,0
WA 008 AFL VA	8	250	M 16 x 1,5	10 L	19,0
WA 010 AFL VA	10	250	M 18 x 1,5	12 L	22,0
WA 013 AFL VA	13	250	M 22 x 1,5	15 L	27,0
WA 016 AFL VA	16	160	M 26 x 1,5	18 L	32,0
WA 020 AFL VA	20	160	M 30 x 2	22 L	36,0
WA 025 AFL VA	25	100	M 36 x 2	28 L	41,0
WA 032 AFL VA	32	100	M 45 x 2	35 L	50,0
WA 040 AFL VA	40	100	M 52 x 2	42 L	60,0

Produktvarianten

WA AFL	Anschlussteil ... AFL, Stahl, Stahl (schweißfähig)

Trotz sorgfältigster Prüfung können wir Fehler nicht ausschließen und übernehmen keine Gewähr für die enthaltenen Angaben.