HK EPMT

Gerollermotor EPMT

Eigenschaften

Anschluss	Ölanschlüsse: A + B = G 3/4"; Leckö1 = G 1/4"
Ausführung	Standardvariante Typ "C" mit Standarddichtung Vierlochflansch Lochkreis 160 Welle Ø 40mm, Länge 79mm
Eingangs- u. Rücklaufdruck mit Leckölleitung max.	210 bar

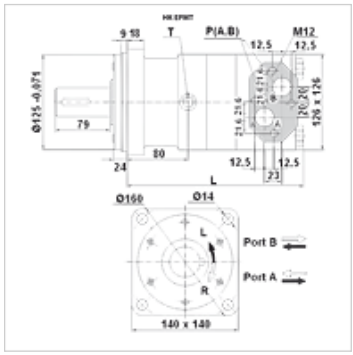

Hinweis

Der generelle Anschluss der Leckölleitung wird empfohlen!

Artikel

Bezeichnung	Durch-fluss max. (L/min)	Schluck-volumen (cc)	Dreh-zahl min. (rpm)	Dreh-zahl max. (rpm)	Drehmo-ment max. (N-m)	Druckge-fälle max. (bar)	p max. bei 0-100 U/min (bar)	p max. bei 100-300 U/min (bar)	p max. bei 300 U/min (bar)	L (mm)	Gewi-cht (kg)
HK EPMT 160 C	100	161,1	10	625	470	200	75	40	20	190	20,0
HK EPMT 200 C	125	201,4	10	625	590	200	75	40	20	195	22,5
HK EPMT 250 C	125	251,8	10	500	730	200	75	40	20	201	21,5
HK EPMT 315 C	125	326,3	10	380	950	200	75	40	20	211	22,0
HK EPMT 400 C	125	410,9	10	305	1080	180	75	40	20	221	23,0
HK EPMT 500 C	125	523,6	10	240	1220	160	75	40	-	235	24,0

max Druck auf Wellendichtung (ohne Leckölleitung) bzw. Druck in Leckölleitung – Werte für Drehmoment und Druckgefälle gelten für Dauerbetrieb – pmax. = max. Druck

Zubehör

HK V0 590	Schockventil

Ersatzteile

HK EP DS	Dichtsatz für Hydraulik-Planetenmotor