HK IHV REPKIT

Reparaturkit für Blasenspeicher

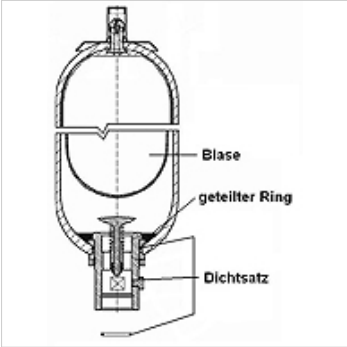

Hinweis

Reparaturen an Druckspeichern dürfen nur von unterwiesenem Fachpersonal ausgeführt werden! Bitte beachten Sie die beiliegende Reparaturanleitung.

Beschreibung

Für IHV-Blasenspeicher
bestehend aus Ersatzblase, Dichtsatz und geteiltem Ring

Artikel

Bezeichnung	für Blasenspeicher	Ersatzblase	Gewicht (kg)
HK IHV 1.0 REPKIT	HK IHV 1,0 ltr	Blase 1,0 ltr. NBR, Ø22 mm 7/8"-14UNF	0,5
HK IHV 1.6 REPKIT	HK IHV 1,6 ltr	Blase 1,6 ltr. NBR, Ø16 mm 5/8"-18UNF	0,6
HK IHV 2.5 REPKIT	HK IHV 2,5 ltr	Blase 2,5 ltr. NBR, Ø22 mm 7/8"-14UNF	0,7
HK IHV 4.0 REPKIT	HK IHV 4,0 ltr	Blase 4,0 ltr. NBR, Ø22 mm 7/8"-14UNF	1,0
HK IHV 5.0 REPKIT	HK IHV 5,0 ltr	Blase 5,0 ltr. NBR, Ø22 mm 7/8"-14UNF	1,2
HK IHV 6.0 REPKIT	HK IHV 6,0 ltr	Blase 6,0 ltr. NBR, Ø22 mm 7/8"-14UNF	1,5
HK IHV 10.0 REPKIT	HK IHV 10,0 ltr	Blase 10,0 ltr. NBR, Ø22 mm 7/8"-14UNF	1,5
HK IHV 10K2 REPKIT	HK IHV 10,0 ltr K2	Blase 10,0 ltr. K2 NBR, Ø22 mm 7/8"-14UNF	1,7
HK IHV 12.0 REPKIT	HK IHV 12,0 ltr	Blase 12,0 ltr. NBR, Ø22 mm 7/8"-14UNF	2,0
HK IHV 20.0 REPKIT	HK IHV 20,0 ltr	Blase 20,0 ltr. NBR, Ø22 mm 7/8"-14UNF	2,3

ist Ersatzteil zu folgenden Produkten

HK IHV	Blasenspeicher

Trotz sorgfältigster Prüfung können wir Fehler nicht ausschließen und übernehmen keine Gewähr für die enthaltenen Angaben.