# HK PVPC

Axialkolbenpumpe PVPC

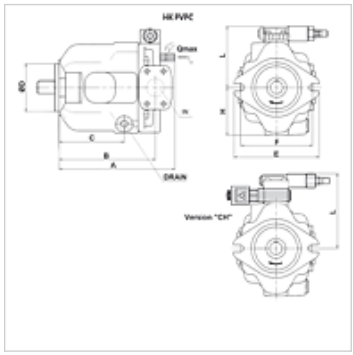

## Hinweis

Version "C" = Pumpe mit manuellem Druckregler
Version "CH" = Pumpe mit manuellem Druckregler und Steuerdruckentlastung (Venting), 3/2-Wege Magnetsitzventil 24 VDC, NO

## Beschreibung

Pumpen mit verstellbarem Fördervolumen
Niedriger Geräuschpegel
Manuell einstellbarer Druckregler
Welle mit Passfeder (22,22 für 29 cm3; 25,38 für 45 cm3; 31,75 für 73 und 90 cm3)
Drehrichtung: rechtsdrehend

## Artikel

| Bezeichnung | VFU (cc) | n min. (rpm) | n max. (rpm) | p2 max. (bar) | p3 max. (bar) | Saugan-schluss SAE | Druckan-schluss SAE | A (mm) | B (mm) | C (mm) | Ø D (mm) | E (mm) | F (mm) | H (mm) | L (mm) | Gewi-cht (kg) |
|---|---|---|---|---|---|---|---|---|---|---|---|---|---|---|---|---|
| **HK PVPC C 3029 1D** | 29 | 600 | 3000 | 280 | 350 | 1.1/4" | 3/4" | 216 | 182,7 | 116,2 | 101,6 | 174 | 146 | 88,5 | 117 | 18 |
| **HK PVPC C 4046 1D** | 46 | 600 | 2600 | 280 | 350 | 1.1/2" | 1" | 248 | 206,0 | 139,5 | 101,6 | 174 | 146 | 97,5 | 125 | 24 |
| **HK PVPC C 5073 1D** | 73 | 600 | 2200 | 280 | 350 | 2" | 1.1/4" | 276 | 235,0 | 158,0 | 127,0 | 213 | 180 | 112,5 | 139 | 35 |
| **HK PVPC C 5090 1D** | 90 | 600 | 2200 | 250 | 315 | 2" | 1.1/4" | 276 | 235,0 | 158,0 | 127,0 | 213 | 180 | 112,5 | 139 | 35 |
| **HK PVPC CH 3029 1D** | 29 | 600 | 3000 | 280 | 350 | 1.1/4" | 3/4" | 216 | 182,7 | 116,2 | 101,6 | 174 | 146 | 88,5 | 144 | 18 |
| **HK PVPC CH 4046 1D** | 46 | 600 | 2600 | 280 | 350 | 1.1/2" | 1" | 248 | 206,0 | 139,5 | 101,6 | 174 | 146 | 97,5 | 153 | 24 |
| **HK PVPC CH 5073 1D** | 73 | 600 | 2200 | 280 | 350 | 2" | 1.1/4" | 276 | 235,0 | 158,0 | 127,0 | 213 | 180 | 112,5 | 166 | 35 |
| **HK PVPC CH 5090 1D** | 90 | 600 | 2200 | 250 | 315 | 2" | 1.1/4" | 276 | 235,0 | 158,0 | 127,0 | 213 | 180 | 112,5 | 166 | 35 |

VFU = Fördervolumen je Umdrehung – p2 = Betriebsdruck – p3 = Höchstdruck – n = Drehzahl

## Zubehör

| | |
|---|---|
| **HK PVPC CONTROL** | Venting-Ventileinheit |

*Trotz sorgfältigster Prüfung können wir Fehler nicht ausschließen und übernehmen keine Gewähr für die enthaltenen Angaben.*