HK SU 2
Vorsatzlager

Eigenschaften

Verwendung für Europäische Standardzahnradpumpe BG2



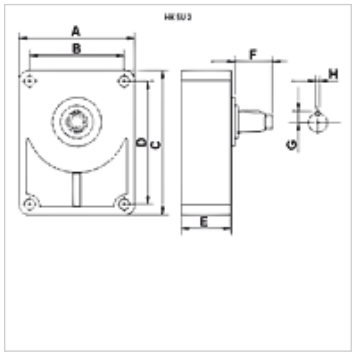

Beschreibung

Vorsatzlager werden an Zahnradpumpen eingesetzt, die z. B. durch Keilriemen oder Ketten angetrieben werden und dadurch höheren Radiallasten ausgesetzt sind.
Für die Verbindung zwischen Pumpe und Vorsatzlager wird eine entsprechende Kupplungsnabe benötigt. (Bitte gesondert bestellen!)
Für die Schmierung wird Fett lt. DIN 51502 empfohlen
Anschluss nur für Europäische Standardpumpe.

Artikel

Bezeichnung	für Pumpe	A (mm)	B (mm)	C (mm)	D (mm)	E (mm)	F (mm)	G (mm)	H (mm)	Nabe	Welle	Gewicht (kg)
HK SU 2 C	BG 2 Europa Standard	88,5	71,4	113	96	49	40,0	9,5	6	HK BF 2T	zylindrisch Ø 18	1,40
HK SU 2 D	BG 2 Europa Standard	88,5	71,4	113	96	49	35,5	9,5	3	HK BF 2T	konische Welle 1:8	1,40
HK SUR 2 C	BG 2 Europa Standard	91,0	71,4	120	96	52	50,0	9,5	6	HK BF 2T Z15	zylindrisch Ø 22	1,75
HK SUR 2 D	BG 2 Europa Standard	91,0	71,4	120	96	52	36,0	9,5	6	HK BF 2T Z15	konische Welle 1:8	1,75

Nabe = benötigte Kupplungsnabe – BG2 / BG3 - Europäische Standardpumpe

Zubehör

HK BF Kupplungsnabe

Trotz sorgfältigster Prüfung können wir Fehler nicht ausschließen und übernehmen keine Gewähr für die enthaltenen Angaben.