HK SZ
Schwenkzapfen SZ

Eigenschaften

Werkstoff ST 52.3 (FE510)



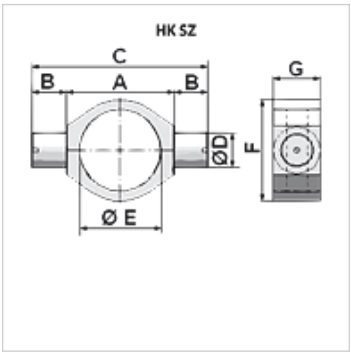

Hinweis

Toleranz ØE <= 100: +0,2; Toleranz ØE > 100: +0,4
Grundkörper und Zapfen werden lose geliefert und müssen noch verschweißt werden

Artikel

Bezeichnung	A (mm)	B (mm)	C (mm)	F (mm)	G (mm)	Ø D (mm)	Ø E (mm)	Gewicht (kg)
HK SZ 80	132	40	212,0	133	50	40	95	3,8
HK SZ 100	160	50	260,0	159	65	50	115	5,1

Trotz sorgfältigster Prüfung können wir Fehler nicht ausschließen und übernehmen keine Gewähr für die enthaltenen Angaben.