HK THERMO EJ

Temperaturtransmitter für Niveau-Temperaturschalter

Eigenschaften

Ausführung	Temperaturtransmitter mit PT 100
Betriebsspannung	24 V DC
Verwendung	für Niveau-Temperaturschalter HK 64EJ

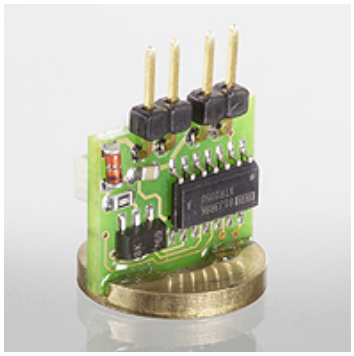

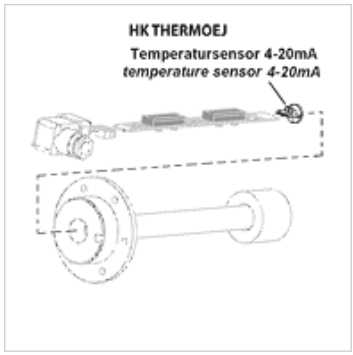

Hinweis

Installation und Konfektionierung dürfen nur von ausgebildetem Fachpersonal erfolgen.
Niveaukontakte oder Temperatursensoren müssen sauber und ölfrei mit der Platine verbunden werden.
Für die einwandfreie Funktion der Temperatursensoren ist es wichtig, dass diese am Boden des Tauchrohres ohne Luftspalt anliegen. Es ist sicherzustellen, dass die Platine bis zum Anschlag in das Tauchrohr eingeschoben und fixiert wird.

Beschreibung

Ausgangssignal 4 - 20 mA.
Zur Montage auf der Kontaktleiste des Niveau-Temperaturschalters HK64EJ

Artikel

Bezeichnung	Gewicht (kg)
HK THERMOLOG 4EJ	0,2

ist Zubehör zu folgenden Produkten

HK 64EJ	Niveau-Temperaturschalter HK 64EJ

Trotz sorgfältigster Prüfung können wir Fehler nicht ausschließen und übernehmen keine Gewähr für die enthaltenen Angaben.