AFW
PTFE-Wellschlauch

HANSA FLEX

Eigenschaften

Anwendung	Niederdruckanwendungen mit hydraulischen Flüssigkeiten und aggressiven Medien
Einsatzbereich	Vorwiegend die Chemische- und Lebensmittelindustrie
Ausführung	wendelgewellter Inliner aus weißem PTFE
Eigenschaften	Aufgrund der Inlinerumbördelten Anschlußarmaturen ergeben sich gute selbstreinigende Eigenschaften. Das durchzuleitende Medium kommt nur in Kontakt mit dem PTFE-Werkstoff.
Schlauchwerkstoff	PTFE (Polytetrafluorethylen)
Umflechtung	ohne Umflechtung
Temp. min.	-70 °C
Temp. max.	260 °C
Temp.	gilt nur für den Schlauch
Zulassung	Das Grundmaterial hat eine FDA-Zulassung.

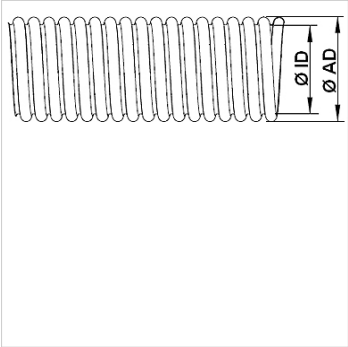

Hinweis

Die aufgeführten Druckwerte beziehen sich nur auf die Schlauchware.
Die Schlauchware besitzt einen Sicherheitsfaktor (SF) 3 gegenüber dem Bersten.
Ab 120 °C ist der Druckminderungsfaktor zu beachten.
(Max. Betriebsdruck = Betriebsdruck x Faktor)
Temp.: 120 °C / 140 °C / 160 °C / 180 °C / 200 °C / 220 °C.
Faktor: 1,00 / 0,80 / 0,60 / 0,40 / 0,20 / 0,00

Bestellhinweise

Ausführung AFWA mit einer Umflechtung aus Edelstahl 1.4301 / 1.4306 auf Anfrage.
Ausführung AFWP mit einer Umflechtung aus Polypropylen (bis max. 90 °C einsetzbar) auf Anfrage.

Artikel

Bezeichnung	Innen-Ø min. (mm)	Innen-Ø max. (mm)	Außen-Ø min. (mm)	Außen-Ø max. (mm)	Wand-stärke (mm)	Biegeradius min. (mm)	Betriebsdruck 20°C (stat.) (bar)	Vakuum (mbar)	Gewicht pro m (kg)
AFW 006	5,5	6,9	9,9	11,5	0,52	25	4,0	744	0,047
AFW 010	8,5	10,5	13,2	14,7	0,62	25	4,0	744	0,058
AFW 013	11,6	13,6	16,4	18,2	0,82	50	4,0	887	0,072
AFW 016	15,1	16,4	21,2	23,2	0,88	65	3,0	887	0,097
AFW 020	19,5	20,5	26,6	29,4	1,00	55	3,0	887	0,142
AFW 025	24,5	25,5	32,2	36,2	1,10	85	3,0	887	0,194
AFW 032	31,5	32,5	39,9	44,1	1,15	100	2,5	887	0,258
AFW 040	36,5	37,5	44,6	49,4	1,45	120	2,5	887	0,377
AFW 050	49,5	50,5	57,9	64,1	1,50	165	2,0	887	0,522
AFW 065	62,5	63,5	77,9	86,1	1,60	230	1,5	887	0,654
AFW 080	73,5	74,5	87,4	96,6	1,60	260	1,3	887	0,765
AFW 100	94,5	99,5	118,1	124,5	1,82	300	1,0	887	1,310

Produktvarianten

AFS	PTFE-Wellschlauch, wendelgewellter Inliner aus schwarzem PTFE

Trotz sorgfältigster Prüfung können wir Fehler nicht ausschließen und übernehmen keine Gewähr für die enthaltenen Angaben.