WA VC

Anschlussteil ... VC, Temperguss

Eigenschaften

Einsatzbereich	Anschlussarmatur für Metallschläuche
Anschluss 1	zölliges Aussengewinde konisch
Dichtform 1	konisch dichtend
Norm	DIN EN 10226 / ISO 7-1
Anwendung	gelötete Ausführung bis 200 °C temperaturbeständig
Bauform	gerade
Ausführung	3-tlg. Verschraubung
Werkstoff	Temperguss



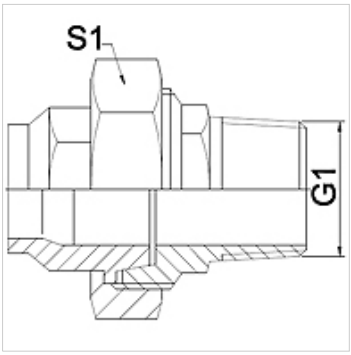

Hinweis

Angegebene Schlüsselweiten sind Richtwerte!
Der angegebene Betriebsdruck PN (bar) bezieht sich auf eine Betriebstemperatur von -20 °C bis 120 °C. Bei einer Betriebstemperatur von 120 °C bis 200 °C vermindert sich der Betriebsdruck PN (bar) auf 22,7 bar.

Bestellhinweise

Andere Ausführungen auf Anfrage

Artikel

Bezeichnung	DN	PN (bar)	G1	S1 (mm)
WA 006 VC	6	25	R 1/4"	28,0
WA 010 VC	10	25	R 3/8"	32,0
WA 013 VC	13	25	R 1/2"	39,0
WA 020 VC	20	25	R 3/4"	48,0
WA 025 VC	25	25	R 1"	55,0
WA 032 VC	32	25	R 1.1/4"	67,0
WA 040 VC	40	25	R 1.1/2"	74,0
WA 050 VC	50	25	R 2"	90,0

Produktvarianten

WA VC RG	Anschlussteil ... VC, Rotguss, Rotguss
WA VC VA	Anschlussteil ... VC, VA, Edelstahl

Trotz sorgfältigster Prüfung können wir Fehler nicht ausschließen und übernehmen keine Gewähr für die enthaltenen Angaben.