KLEMMSCHEL

Klemmschelle, Alu

Eigenschaften

Anwendung	Spannbauteile für Kleinflanschverbindungen
Ausführung	Spannklammer aus Aluminium
Norm	DIN 28403 ISO 2861
Werkstoff	Aluminium
Temp. Bereich	Aluminium von -196 °C bis 150 °C



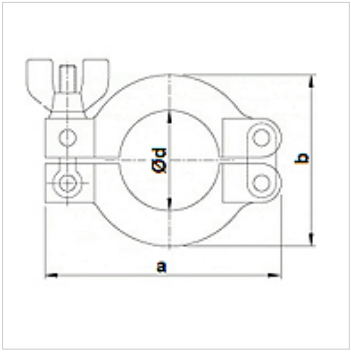

Hinweis

Druckbereich von 10E-7 mbar bis 2,5 bar

Bestellhinweise

Andere Ausführungen auf Anfrage

Artikel

Bezeichnung	Breite (mm)	a (mm)	b (mm)	Ø d (mm)
KLEMMSCHEL 010/16	17,0	63,0	45,0	22,0
KLEMMSCHEL 020/25	17,0	73,0	52,0	32,0
KLEMMSCHEL 032/40	17,0	93,0	70,0	47,0
KLEMMSCHEL 050	22,0	114,0	95,0	62,0

Trotz sorgfältigster Prüfung können wir Fehler nicht ausschließen und übernehmen keine Gewähr für die enthaltenen Angaben.