TRI KLAMMER VA

Clampklammer, VA

Eigenschaften

Anwendung	Spannbauteile für TRI-Clamp Verbindungen
Norm	DIN 32676
Ausführung	Spannklammer aus Edelstahl
Werkstoff	Edelstahl



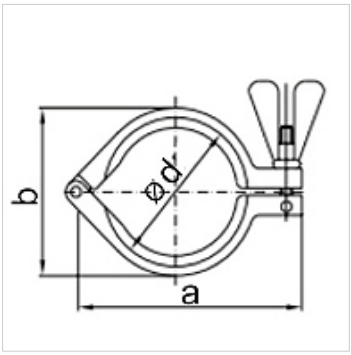

Bestellhinweise

Andere Ausführungen auf Anfrage

Artikel

Bezeichnung	a (mm)	b (mm)	Ø d (mm)
TRI KLAMMER 34 VA	63,0	45,0	34,0
TRI KLAMMER 50.5 VA	88,0	64,0	50,5
TRI KLAMMER 64 VA	105,0	77,0	64,0
TRI KLAMMER 91 VA	137,0	104,0	91,0
TRI KLAMMER 119 VA	168,0	132,0	119,0

Trotz sorgfältigster Prüfung können wir Fehler nicht ausschließen und übernehmen keine Gewähr für die enthaltenen Angaben.