WA AOS

Anschlussteil ... AOS, Stahl

Eigenschaften

Einsatzbereich	Anschlussarmatur für Metallschläuche
Anschluss 1	metrisches Muttergewinde
Dichtform 1	24° Außenkonus mit O-Ring
Norm	DIN 3865 ISO 8434-1
Kürzel	DKOS
Bauform	gerade
Baureihe	schwer
Werkstoff	Stahl (schweißfähig)



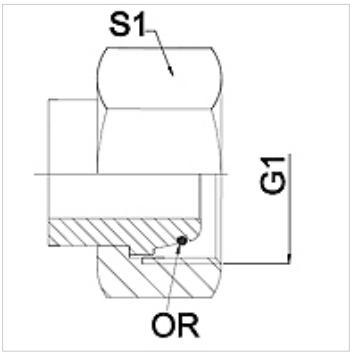

Hinweis

Angegebene Schlüsselweiten sind Richtwerte!

Bestellhinweise

Andere Ausführungen auf Anfrage

Artikel

Bezeichnung	DN	PN (bar)	G1	Baureihe	S1 (mm)
WA 004 AOS	4	630	M 16 x 1,5	8S	19,0
WA 006 AOS	6	630	M 18 x 1,5	10 S	22,0
WA 008 AOS	8	630	M 20 x 1,5	12 S	24,0
WA 010 AOS	10	630	M 22 x 1,5	14 S	27,0
WA 013 AOS	13	400	M 24 x 1,5	16 S	30,0
WA 016 AOS	16	400	M 30 x 2	20 S	36,0
WA 020 AOS	20	400	M 36 x 2	25 S	46,0
WA 025 AOS	25	250	M 42 x 2	30 S	50,0
WA 032 AOS	32	250	M 52 x 2	38 S	60,0

Produktvarianten

WA AOS VA	Anschlussteil ... AOS, VA, Edelstahl

Trotz sorgfältigster Prüfung können wir Fehler nicht ausschließen und übernehmen keine Gewähr für die enthaltenen Angaben.