WA AOS VA

Anschlussteil ... AOS, VA

Eigenschaften

Einsatzbereich	Anschlussarmatur für Metallschläuche
Anschluss 1	metrisches Muttergewinde
Dichtform 1	24° Außenkonus mit O-Ring
Norm	DIN 3865 ISO 8434-1
Kürzel	DKOS
Bauform	gerade
Baureihe	schwer
Werkstoff	Edelstahl



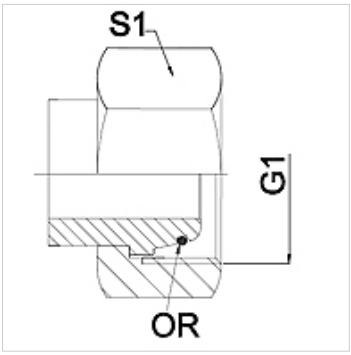

Hinweis

Angegebene Schlüsselweiten sind Richtwerte!

Bestellhinweise

Andere Ausführungen auf Anfrage

Artikel

Bezeichnung	DN	PN (bar)	G1	Baureihe	S1 (mm)
WA 004 AOS VA	4	630	M 16 x 1,5	8S	19,0
WA 006 AOS VA	6	630	M 18 x 1,5	10 S	22,0
WA 008 AOS VA	8	630	M 20 x 1,5	12 S	24,0
WA 010 AOS VA	10	630	M 22 x 1,5	14 S	27,0
WA 013 AOS VA	13	400	M 24 x 1,5	16 S	30,0
WA 016 AOS VA	16	400	M 30 x 2	20 S	36,0
WA 020 AOS VA	20	400	M 36 x 2	25 S	46,0
WA 025 AOS VA	25	250	M 42 x 2	30 S	50,0
WA 032 AOS VA	32	250	M 52 x 2	38 S	60,0

Produktvarianten

WA AOS	Anschlussteil ... AOS, Stahl, Stahl (schweißfähig)

Trotz sorgfältigster Prüfung können wir Fehler nicht ausschließen und übernehmen keine Gewähr für die enthaltenen Angaben.