# WA AJ VA

Anschlussteil ... AJ, VA

## Eigenschaften

| | |
|---|---|
| **Einsatzbereich** | Anschlussarmatur für Metallschläuche |
| **Anschluss 1** | UN/UNF-Muttergewinde |
| **Dichtform 1** | 74° Innenkonus |
| **Norm** | SAE J514 |
| **Kürzel** | DKJ |
| **Bauform** | gerade |
| **Werkstoff** | Edelstahl |



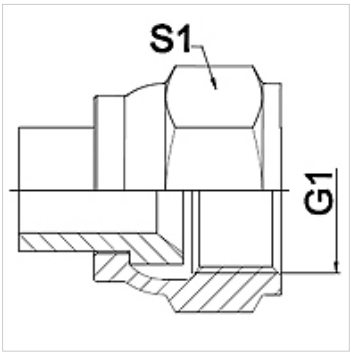


## Hinweis

Angegebene Schlüsselweiten sind Richtwerte!

## Bestellhinweise

Andere Ausführungen auf Anfrage

## Artikel

| Bezeichnung | DN | PN (bar) | G1 | S1 (mm) |
|---|---|---|---|---|
| **WA 006 AJ VA** | 6 | 275 | 7/16" -20 UNF | 14,0 |
| **WA 008 AJ VA** | 8 | 275 | 1/2" -20 UNF | 17,0 |
| **WA 010 AJ VA** | 10 | 275 | 9/16" -18 UNF | 19,0 |
| **WA 013 AJ VA** | 13 | 275 | 3/4" -16 UNF | 24,0 |
| **WA 016 AJ VA** | 16 | 210 | 7/8" -14 UNF | 27,0 |
| **WA 020 AJ VA** | 20 | 210 | 1.11/16" -12 UN | 32,0 |
| **WA 025 AJ VA** | 25 | 170 | 1.5/16" -12 UN | 41,0 |
| **WA 032 AJ VA** | 32 | 140 | 1.5/8" -12 UN | 50,0 |
| **WA 040 AJ VA** | 40 | 105 | 1.7/8" -12 UN | 60,0 |
| **WA 050 AJ VA** | 50 | 80 | 2.1/2" -12 UN | 75,0 |

## Produktvarianten

| | |
|---|---|
| **WA AJ** | Anschlussteil ... AJ, Stahl, Stahl |

*Trotz sorgfältigster Prüfung können wir Fehler nicht ausschließen und übernehmen keine Gewähr für die enthaltenen Angaben.*