WA HB

Anschlussteil ... HB, Stahl

Eigenschaften

Einsatzbereich	Anschlussarmatur für Metallschläuche
Anschluss 1	BSP-Außengewinde zylindrisch
Dichtform 1	60° Innenkonus
Norm	ISO 228-1 ISO 8434-6 BS 5200
Kürzel	AGR
Bauform	gerade
Werkstoff	Stahl



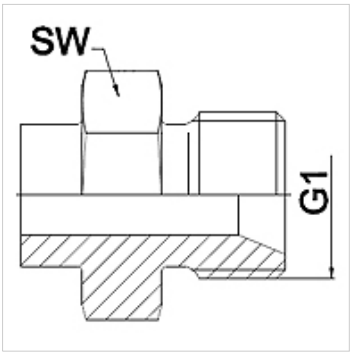

Hinweis

Geschweißte Ausführung nur in Edelstahl.
Angegebene Schlüsselweiten sind Richtwerte!

Bestellhinweise

Andere Ausführungen auf Anfrage

Artikel

Bezeichnung	DN	PN (bar)	G1	SW (mm)
WA 006 HB	6	350	G 1/4"	19
WA 010 HB	10	350	G 3/8"	22
WA 013 HB	13	315	G 1/2"	27
WA 016 HB	16	315	G 5/8"	30
WA 020 HB	20	250	G 3/4"	32
WA 025 HB	25	200	G 1"	41
WA 032 HB	32	160	G 1.1/4"	50
WA 040 HB	40	125	G 1.1/2"	55
WA 050 HB	50	80	G 2"	70

Produktvarianten

WA HB VA	Anschlussteil ... HB, VA, Edelstahl

Trotz sorgfältigster Prüfung können wir Fehler nicht ausschließen und übernehmen keine Gewähr für die enthaltenen Angaben.