WA HJ

Anschlussteil ... HJ, Stahl

Eigenschaften

Einsatzbereich	Anschlussarmatur für Metallschläuche
Anschluss 1	UN/UNF-Außengewinde
Dichtform 1	74° Außenkonus
Norm	SAE J514
Kürzel	AGJ
Bauform	gerade
Werkstoff	Stahl



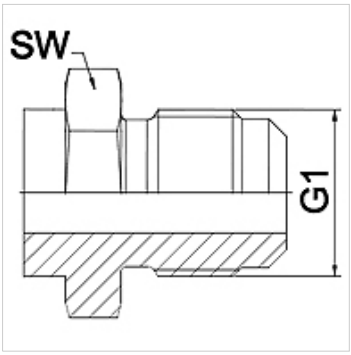

Hinweis

Geschweißte Ausführung nur in Edelstahl.
Angegebene Schlüsselweiten sind Richtwerte!

Bestellhinweise

Andere Ausführungen auf Anfrage

Artikel

Bezeichnung	DN	PN (bar)	G1	SW (mm)
WA 006 HJ	6	345	7/16" -20 UNF	14
WA 008 HJ	8	345	1/2" -20 UNF	14
WA 010 HJ	10	345	9/16" -18 UNF	19
WA 013 HJ	13	310	3/4" -16 UNF	22
WA 016 HJ	16	240	7/8" -14 UNF	24
WA 020 HJ	20	240	1.1/16" -12 UN	27
WA 025 HJ	25	210	1.5/16" -12 UN	36
WA 032 HJ	32	170	1.5/8" -12 UN	46
WA 040 HJ	40	140	1.7/8" -12 UN	50
WA 050 HJ	50	115	2.1/2" -12 UN	65

Produktvarianten

WA HJ VA	Anschlussteil ... HJ, VA, Edelstahl

Trotz sorgfältigster Prüfung können wir Fehler nicht ausschließen und übernehmen keine Gewähr für die enthaltenen Angaben.