# BK-2
Gleitbuchse, BK-2

## Eigenschaften

| | |
|---|---|
| **Bauart** | Nachschmierbare, POM-beschichtete Gleitlager |
| **Bauart-Zusatz** | mit Schmiertaschen |
| **pv** | Betrieb mit Schmierung: 5 N/mm2 x m/s |
| **zulässige Belastung** | statisch: 140 N/mm2<br>Rotation, Oszillation: 70 N/mm2 |
| **Gleitgeschwindigkeiten** | Trockenlauf: 2 m/s<br>hydrodynamischer Betrieb: 5 m/s |
| **Reibungskoeffizient** | trocken: 0,15 bis 0,25<br>geschmiert: 0,05 bis 0,15 |
| **Wärmeausdehnungskoeffizient** | parallel zur Ringoberfläche: 11 x 10-6 K-1<br>senkrecht zur Oberfläche: 48 x 10-6 K-1 |
| **Wärmeleitzahl** | > 32 W (m x K)-1 |
| **Temp. min.** | -20 °C |
| **Temp. max.** | 100 °C |
| **Flächenpressung** | 140 (≤ N/mm2) |
| **Werkstoff** | Stahlrücken auf den eine poröse Bronzeschicht aufgesintert ist anschließend wird der Acetalharz POM in die Bronzeschicht gewalzt |
| **Oberfläche** | verzinkt oder verkupfert |
| **Anwendung** | Die Buchsen BK-2 eignen sich für Rotations- und Oszillationsbewegungen Befestigungsösen der Pneumatik- und Hydraulikzylinder Förderanlagen, Textilmaschinen, Autos, ... |
| **Norm** | ISO 3547<br>DIN 1494 |

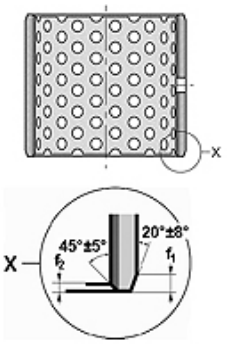


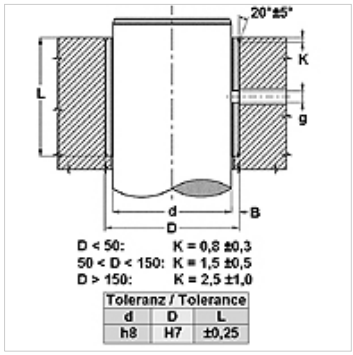


## Hinweis

Eine Erstschmierung mit Fett ist ratsam und eine durchgehende Schmierstoffbeigabe verlängert beträchtlich die Lebensdauer des Gleitlagers.
Zu beachtende Rauhtiefe der Welle Ra < 0,8 µm.
Zu beachtende Härte der Welle 200 < HB < 600.

## Beschreibung

Wartungsfreier Betrieb.
Geräusch- und Schwingungsabsorption.
Nachschmierbar.
Hydrodynamischer Betrieb möglich.
Hohe zulässige Belastung.
Gute Reibungseigenschaften.
Hohe Gleitgeschwindigkeit.
Keine Wasseraufnahme.
Bei schwer realisierbarem Ölfilm zu verwenden.
Geringes Spiel bei Betrieb.
Äußerst platzsparend.

## Artikel

| Bezeichnung | d (mm) | D (mm) | L (mm) | f1 (mm) | f2 (mm) | g (mm) |
|---|---|---|---|---|---|---|
| **BK-2- 10 20** | 10 | 12 | 20 | 0,5 | 0,3 | 4,0 |
| **BK-2- 15 25** | 15 | 17 | 25 | 0,5 | 0,3 | 4,0 |
| **BK-2- 20 15** | 20 | 23 | 15 | 0,8 | 0,4 | 4,0 |
| **BK-2- 20 20** | 20 | 23 | 20 | 0,8 | 0,4 | 4,0 |
| **BK-2- 20 25** | 20 | 23 | 25 | 0,8 | 0,4 | 4,0 |
| **BK-2- 20 30** | 20 | 23 | 30 | 0,8 | 0,4 | 4,0 |
| **BK-2- 22 25** | 22 | 25 | 25 | 0,8 | 0,4 | 6,0 |
| **BK-2- 22 30** | 22 | 25 | 30 | 0,8 | 0,4 | 6,0 |
| **BK-2- 24 15** | 24 | 27 | 15 | 0,8 | 0,4 | 6,0 |
| **BK-2- 24 25** | 24 | 27 | 25 | 0,8 | 0,4 | 6,0 |
| **BK-2- 25 15** | 25 | 28 | 15 | 0,8 | 0,4 | 6,0 |
| **BK-2- 25 20** | 25 | 28 | 20 | 0,8 | 0,4 | 6,0 |
| **BK-2- 25 25** | 25 | 28 | 258 | 0,8 | 0,4 | 6,0 |

*Trotz sorgfältigster Prüfung können wir Fehler nicht ausschließen und übernehmen keine Gewähr für die enthaltenen Angaben.*

# BK-2
Gleitbuchse, BK-2

HANSA-FLEX

## Artikel

| Bezeichnung | d (mm) | D (mm) | L (mm) | f1 (mm) | f2 (mm) | g (mm) |
|---|---|---|---|---|---|---|
| **BK-2- 25 30** | 25 | 28 | 30 | 0,8 | 0,4 | 6,0 |
| **BK-2- 28 25** | 28 | 32 | 25 | 1,0 | 0,5 | 6,0 |
| **BK-2- 28 30** | 28 | 32 | 30 | 1,0 | 0,5 | 6,0 |
| **BK-2- 30 20** | 30 | 34 | 20 | 1,0 | 0,5 | 6,0 |
| **BK-2- 30 30** | 30 | 34 | 30 | 1,0 | 0,5 | 6,0 |
| **BK-2- 30 40** | 30 | 34 | 40 | 1,0 | 0,5 | 6,0 |
| **BK-2- 32 25** | 32 | 36 | 25 | 1,0 | 0,5 | 6,0 |
| **BK-2- 32 30** | 32 | 36 | 30 | 1,0 | 0,5 | 6,0 |
| **BK-2- 32 40** | 32 | 36 | 40 | 1,0 | 0,5 | 6,0 |
| **BK-2- 35 20** | 35 | 39 | 20 | 1,0 | 0,5 | 6,0 |
| **BK-2- 35 30** | 35 | 39 | 30 | 1,0 | 0,5 | 6,0 |
| **BK-2- 35 35** | 35 | 39 | 35 | 1,0 | 0,5 | 6,0 |
| **BK-2- 35 40** | 35 | 39 | 40 | 1,0 | 0,5 | 6,0 |
| **BK-2- 35 50** | 35 | 39 | 50 | 1,0 | 0,5 | 6,0 |
| **BK-2- 40 20** | 40 | 44 | 20 | 1,0 | 0,5 | 8,0 |
| **BK-2- 40 30** | 40 | 44 | 30 | 1,0 | 0,5 | 8,0 |
| **BK-2- 40 40** | 40 | 44 | 40 | 1,0 | 0,5 | 8,0 |
| **BK-2- 40 50** | 40 | 44 | 50 | 1,0 | 0,5 | 8,0 |
| **BK-2- 45 30** | 45 | 50 | 30 | 1,2 | 0,6 | 8,0 |
| **BK-2- 45 40** | 45 | 50 | 40 | 1,2 | 0,6 | 8,0 |
| **BK-2- 45 45** | 45 | 50 | 45 | 1,2 | 0,6 | 8,0 |
| **BK-2- 45 50** | 45 | 50 | 50 | 1,2 | 0,6 | 8,0 |
| **BK-2- 50 30** | 50 | 55 | 30 | 1,2 | 0,6 | 8,0 |
| **BK-2- 50 35** | 50 | 55 | 35 | 1,2 | 0,6 | 8,0 |
| **BK-2- 50 40** | 50 | 55 | 40 | 1,2 | 0,6 | 8,0 |
| **BK-2- 50 50** | 50 | 55 | 50 | 1,2 | 0,6 | 8,0 |
| **BK-2- 50 60** | 50 | 55 | 60 | 1,2 | 0,6 | 8,0 |
| **BK-2- 55 40** | 55 | 60 | 40 | 1,2 | 0,6 | 8,0 |
| **BK-2- 55 60** | 55 | 60 | 60 | 1,2 | 0,6 | 8,0 |
| **BK-2- 60 30** | 60 | 65 | 30 | 1,2 | 0,6 | 8,0 |
| **BK-2- 60 40** | 60 | 65 | 40 | 1,2 | 0,6 | 8,0 |
| **BK-2- 60 50** | 60 | 65 | 50 | 1,2 | 0,6 | 8,0 |
| **BK-2- 60 60** | 60 | 65 | 60 | 1,2 | 0,6 | 8,0 |
| **BK-2- 60 70** | 60 | 65 | 70 | 1,2 | 0,6 | 8,0 |
| **BK-2- 65 60** | 65 | 70 | 60 | 1,2 | 0,6 | 8,0 |
| **BK-2- 70 30** | 70 | 75 | 30 | 1,2 | 0,6 | 8,0 |
| **BK-2- 70 40** | 70 | 75 | 40 | 1,2 | 0,6 | 8,0 |
| **BK-2- 70 50** | 70 | 75 | 50 | 1,2 | 0,6 | 8,0 |
| **BK-2- 70 70** | 70 | 75 | 70 | 1,2 | 0,6 | 8,0 |
| **BK-2- 70 80** | 70 | 75 | 80 | 1,2 | 0,6 | 8,0 |
| **BK-2- 75 40** | 75 | 80 | 40 | 1,2 | 0,6 | 9,5 |
| **BK-2- 80 40** | 80 | 85 | 40 | 1,2 | 0,6 | 9,5 |
| **BK-2- 80 50** | 80 | 85 | 50 | 1,2 | 0,6 | 9,5 |
| **BK-2- 80 60** | 80 | 85 | 60 | 1,2 | 0,6 | 9,5 |
| **BK-2- 80 80** | 80 | 85 | 80 | 1,2 | 0,6 | 9,5 |
| **BK-2- 85 60** | 85 | 90 | 60 | 1,2 | 0,6 | 9,5 |
| **BK-2- 90 40** | 90 | 95 | 40 | 1,2 | 0,6 | 9,5 |
| **BK-2- 90 60** | 90 | 95 | 60 | 1,2 | 0,6 | 9,5 |
| **BK-2- 90 80** | 90 | 95 | 80 | 1,2 | 0,6 | 9,5 |
| **BK-2- 90 90** | 90 | 95 | 90 | 1,2 | 0,6 | 9,5 |
| **BK-2- 95 60** | 95 | 100 | 60 | 1,2 | 0,6 | 9,5 |
| **BK-2- 100 60** | 100 | 105 | 60 | 1,2 | 0,6 | 9,5 |
| **BK-2- 110 60** | 110 | 115 | 60 | 1,2 | 0,6 | 9,5 |
| **BK-2- 120 60** | 120 | 125 | 60 | 1,2 | 0,6 | 9,5 |
| **BK-2- 125 60** | 125 | 130 | 60 | 1,2 | 0,6 | 9,5 |
| **BK-2- 130 60** | 130 | 135 | 60 | 1,2 | 0,6 | 9,5 |
| **BK-2- 130 80** | 130 | 135 | 80 | 1,2 | 0,6 | 9,5 |

*Trotz sorgfältigster Prüfung können wir Fehler nicht ausschließen und übernehmen keine Gewähr für die enthaltenen Angaben.*