# GPS
Kolbendichtsatz, GPS

## Eigenschaften

| | |
|---|---|
| **Bauart** | Kolbendichtsatz |
| **Betriebsdruck** | bis zu 400 bar |
| **Gleitgeschw. max.** | 0,5 m/s |
| **Temp. min.** | -30 °C |
| **Temp. max.** | 80 °C |
| **Medien** | Mineralöle |
| **Montage** | auf einteiligen Kolben A<br>auf mehrteiligen Kolben B |
| **Werkstoff** | (1) Dynamische Dichtung: PUR<br>(2) Statische Dichtung: NBR |
| **Anwendung** | Hydraulik |

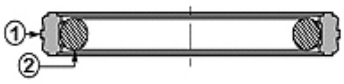


| Toleranz / Tolerance | | |
|---|---|---|
| D | d | L |
| H9 | +0,1<br>0 | +0,2<br>0 |

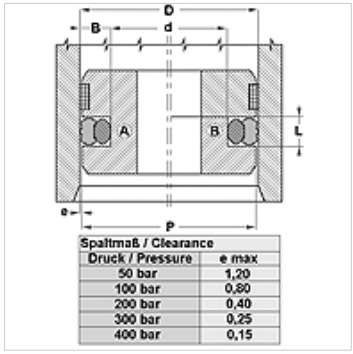


| Spaltmaß / Clearance | |
|---|---|
| Druck / Pressure | e max |
| 50 bar | 1,20 |
| 100 bar | 0,80 |
| 200 bar | 0,40 |
| 300 bar | 0,25 |
| 400 bar | 0,15 |

## Beschreibung

Einfache Montage.
Geringer Platzbedarf.
Sehr gute Dichtwirkung.
Hohe Abriebfestigkeit.

## Bestellhinweise

Dichtungen mit Durchmesser 20 bis 510 mm können wir kurzfristig anfertigen.

## Artikel

| Bezeichnung | D (mm) | d (mm) | L (mm) | Nuten gemäss |
|---|---|---|---|---|
| **GPS 25** | 25 | 14,0 | 4,2 | ISO 5597 |
| **GPS 25-1** | 25 | 17,5 | 3,2 | ISO 5597 |
| **GPS 30** | 30 | 22,5 | 3,2 | ISO 5597 |
| **GPS 32** | 32 | 21,0 | 4,2 | ISO 5597 |
| **GPS 32-1** | 32 | 24,5 | 3,2 | ISO 5597 |
| **GPS 35** | 35 | 27,5 | 3,2 | - |
| **GPS 40** | 40 | 24,5 | 6,3 | - |
| **GPS 40-1** | 40 | 29,0 | 4,2 | ISO 5597 |
| **GPS 40-2** | 40 | 32,5 | 3,2 | - |
| **GPS 45** | 45 | 29,5 | 6,3 | - |
| **GPS 45-1** | 45 | 34,0 | 4,2 | - |
| **GPS 49** | 49 | 38,0 | 4,2 | - |
| **GPS 50** | 50 | 34,5 | 6,3 | ISO 5597 |
| **GPS 50-1** | 50 | 39,0 | 4,2 | ISO 5597 |
| **GPS 55** | 55 | 39,5 | 6,3 | - |
| **GPS 55-1** | 55 | 44,0 | 4,2 | - |
| **GPS 60** | 60 | 44,5 | 6,3 | - |
| **GPS 60-1** | 60 | 49,0 | 4,2 | - |
| **GPS 63** | 63 | 47,5 | 6,3 | ISO 5597 |
| **GPS 63-1** | 63 | 52,0 | 4,2 | ISO 5597 |
| **GPS 65** | 65 | 49,5 | 6,3 | - |
| **GPS 65-1** | 65 | 54,0 | 4,2 | - |
| **GPS 70** | 70 | 54,5 | 6,3 | - |
| **GPS 70-1** | 70 | 59,0 | 4,2 | - |
| **GPS 75** | 75 | 59,5 | 6,3 | - |
| **GPS 75-1** | 75 | 64,0 | 4,2 | - |
| **GPS 80** | 80 | 64,5 | 6,3 | - |
| **GPS 80-1** | 80 | 69,0 | 4,2 | - |
| **GPS 85** | 85 | 69,5 | 6,3 | - |
| **GPS 90** | 90 | 74,5 | 6,3 | - |
| **GPS 100** | 100 | 84,5 | 6,3 | ISO 5597 |
| **GPS 105** | 105 | 89,5 | 6,3 | - |
| **GPS 110** | 110 | 94,5 | 6,3 | - |
| **GPS 120** | 120 | 104,5 | 6,3 | - |
| **GPS 125** | 125 | 109,5 | 6,3 | ISO 5597 |
| **GPS 130** | 130 | 114,5 | 6,3 | - |
| **GPS 140** | 140 | 119,0 | 8,1 | - |

*Trotz sorgfältigster Prüfung können wir Fehler nicht ausschließen und übernehmen keine Gewähr für die enthaltenen Angaben.*

# GPS
Kolbendichtsatz, GPS

HANSA-FLEX

## Artikel

| Bezeichnung | D (mm) | d (mm) | L (mm) | Nuten gemäss |
|---|---|---|---|---|
| **GPS 150** | 150 | 129,0 | 8,1 | - |
| **GPS 160** | 160 | 139,0 | 8,1 | ISO 5597 |
| **GPS 170** | 170 | 149,0 | 8,1 | - |
| **GPS 180** | 180 | 159,0 | 8,1 | - |
| **GPS 200** | 200 | 179,0 | 8,1 | ISO 5597 |

*Trotz sorgfältigster Prüfung können wir Fehler nicht ausschließen und übernehmen keine Gewähr für die enthaltenen Angaben.*