# SWP-I
Abstreifer, SWP-I

## Eigenschaften

| | |
|---|---|
| **Bauart** | Abstreifer |
| **Gleitgeschw. max.** | 0,5 m/s |
| **Temp. min.** | -30 °C |
| **Temp. max.** | 80 °C |
| **Medien** | Mineralöle |
| **Montage** | wird in eine offene Nut gepresst |
| **Ausführung** | Zoll |
| **Werkstoff** | (1) Hülse: Stahl<br>(2) Abstreifer: PUR |
| **Anwendung** | Hydraulik |

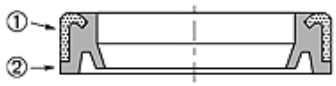


| Toleranz / Tolerance | | |
|---|---|---|
| d | D | L |
| h11 | H8 | +0,20<br>0 |

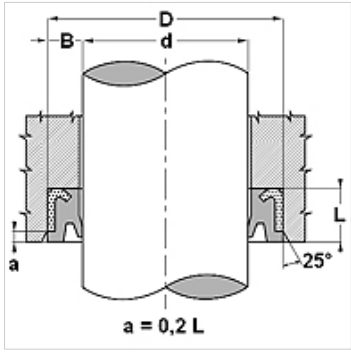


## Beschreibung

Geringer Platzbedarf.
Hohe Abriebfestigkeit.
Für Erdbewegungsgeräte und schwere Arbeitsbedingungen.

## Artikel

| Bezeichnung | d (mm) | D (mm) | L (mm) |
|---|---|---|---|
| **SWP-I 075 125** | 19,05 | 31,75 | 6,30 |
| **SWP-I 100 150** | 25,40 | 38,10 | 8,00 |
| **SWP-I 112 162** | 28,57 | 41,27 | 8,00 |
| **SWP-I 125 175** | 31,75 | 44,45 | 6,30 |
| **SWP-I 137 187** | 34,92 | 47,62 | 8,00 |
| **SWP-I 150 187** | 38,10 | 47,62 | 6,30 |
| **SWP-I 150 200** | 38,10 | 50,80 | 6,30 |
| **SWP-I 150 225** | 38,10 | 57,15 | 9,50 |
| **SWP-I 162 212** | 41,27 | 53,97 | 6,30 |
| **SWP-I 175 225** | 44,45 | 57,15 | 6,30 |
| **SWP-I 175 212** | 44,45 | 53,90 | 4,80 |
| **SWP-I 200 250** | 50,80 | 63,50 | 7,93 |
| **SWP-I 200 262** | 50,80 | 66,67 | 6,30 |
| **SWP-I 200 275** | 50,80 | 69,85 | 9,50 |
| **SWP-I 225 275** | 57,15 | 69,85 | 6,30 |
| **SWP-I 225 287** | 57,15 | 73,02 | 6,30 |
| **SWP-I 250 300** | 63,50 | 76,20 | 7,92 |
| **SWP-I 250 325** | 63,50 | 82,55 | 9,50 |
| **SWP-I 275 325** | 69,82 | 82,55 | 8,00 |
| **SWP-I 275 375** | 69,85 | 95,25 | 12,70 |
| **SWP-I 300 350** | 76,20 | 88,90 | 7,92 |
| **SWP-I 325 375-1** | 82,55 | 95,25 | 7,92 |
| **SWP-I 325 375** | 82,55 | 95,25 | 9,50 |
| **SWP-I 325 425** | 82,55 | 107,95 | 12,70 |
| **SWP-I 350 450** | 88,90 | 114,30 | 12,70 |

*Trotz sorgfältigster Prüfung können wir Fehler nicht ausschließen und übernehmen keine Gewähr für die enthaltenen Angaben.*