# VFR (1,0 mm)

Vulkanfiber-Dichtring Stärke 1 mm

## Eigenschaften

| | |
|---|---|
| **Norm** | DIN 7603-A |
| **Werkstoff** | Vulkanfiber |



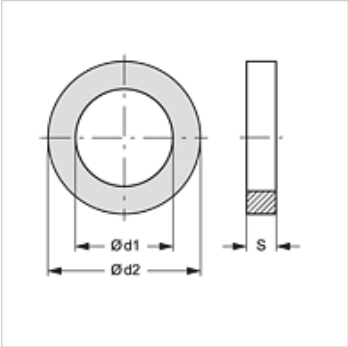


## Artikel

| Bezeichnung | d1 (mm) | d2 (mm) | S (mm) |
|---|---|---|---|
| **VFR 4-8-1** | 4,00 | 8,00 | 1,00 |
| **VFR 5-9-1** | 5,00 | 9,00 | 1,00 |
| **VFR 6-10-1** | 6,00 | 10,00 | 1,00 |
| **VFR 8-12-1** | 8,00 | 12,00 | 1,00 |
| **VFR 8-14-1** | 8,00 | 14,00 | 1,00 |
| **VFR 10-14-1** | 10,00 | 14,00 | 1,00 |
| **VFR 10-16-1** | 10,00 | 16,00 | 1,00 |
| **VFR 13-18-1** | 13,00 | 18,00 | 1,00 |

*Trotz sorgfältigster Prüfung können wir Fehler nicht ausschließen und übernehmen keine Gewähr für die enthaltenen Angaben.*